Quick Start Guide

V1.0.0

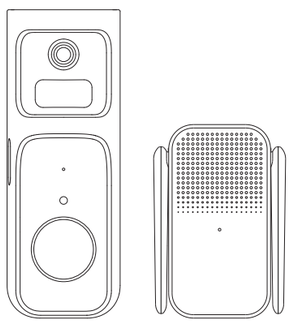

1.2.51.50.10141-000

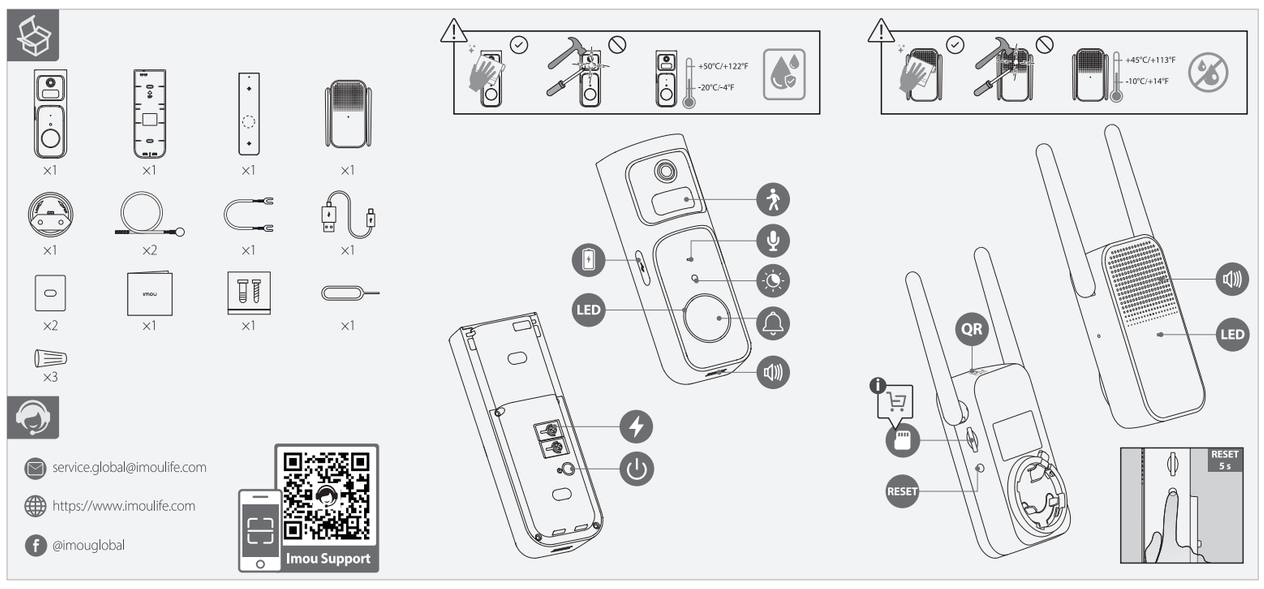

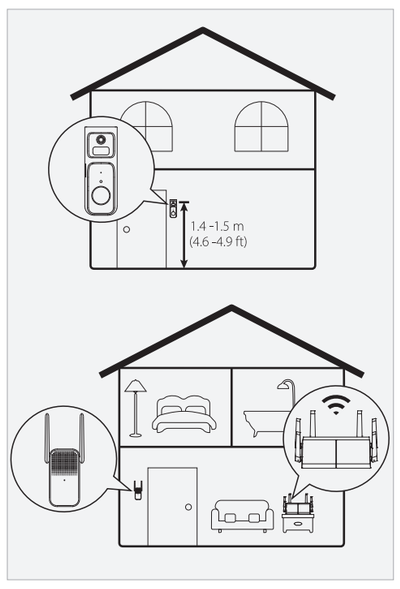

1 Install and Detach the Chime

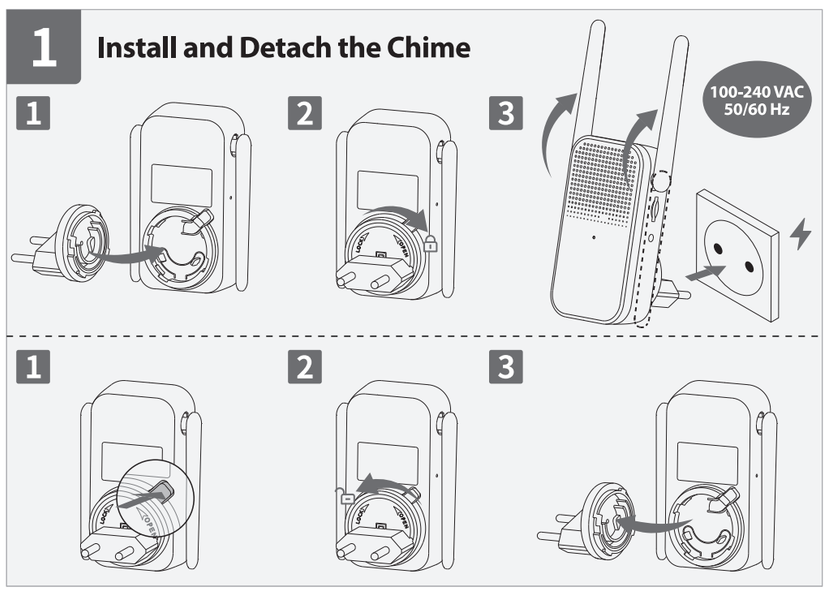

2 Power On the Doorbell

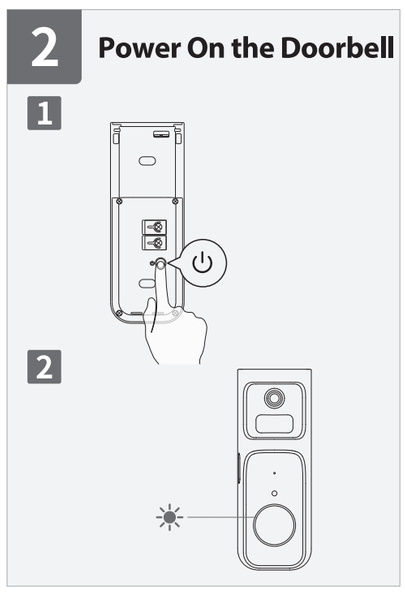

3 Get the Imou Life App

4 Set Up the Devices

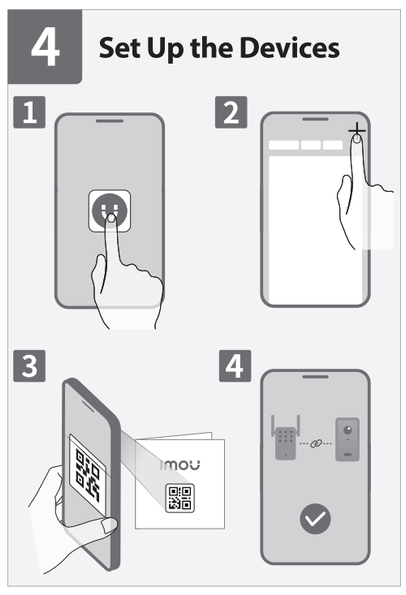

5 Charge the Doorbell

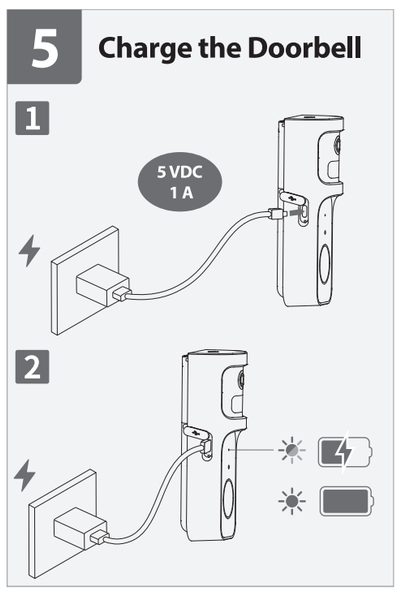

6 Choose Installation Method

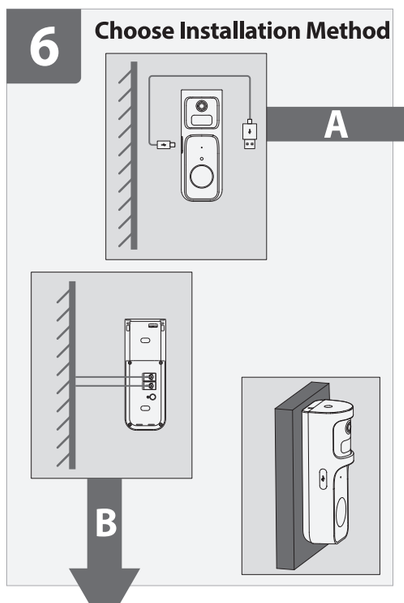

A-1 Stick Drilling Template

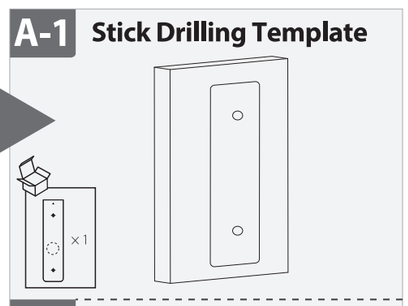

A-1 Clean Mounting Surface

A-2 Drill Holes

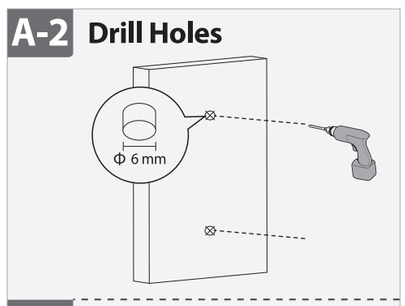

A-2 Use Adhesive Pads

A-3 (Optional) Install Wall Anchors

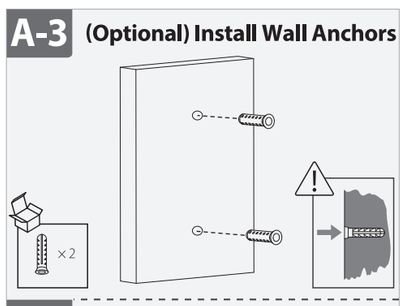

A-3 Secure the Bracket

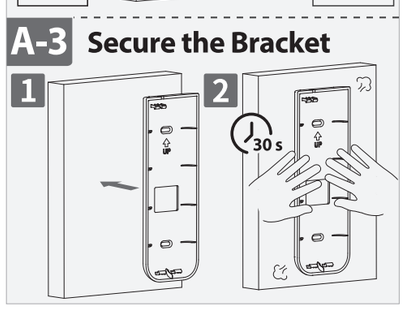

A-4 Secure the Bracket

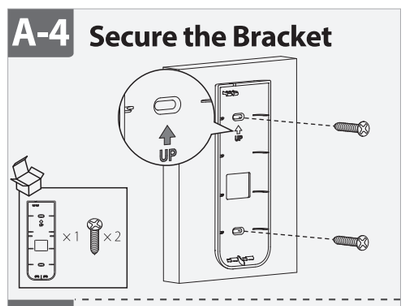

A-4 Wait for 24 Hours

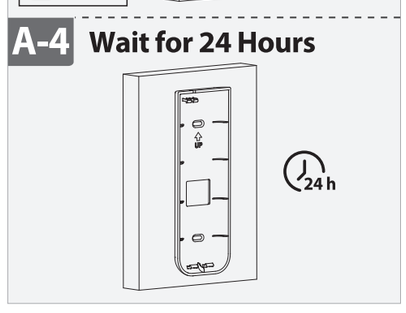

A-5 Mount the Doorbell

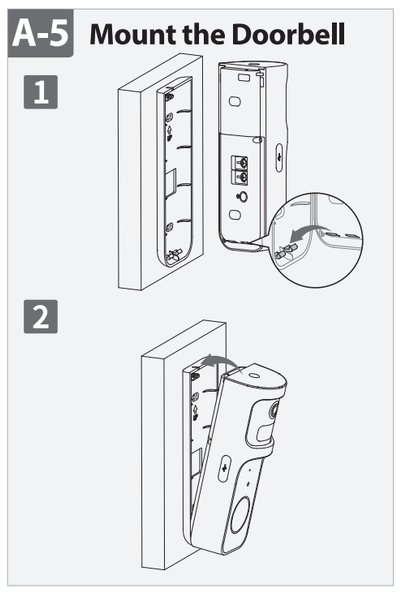

B-1 Turn Off the Power

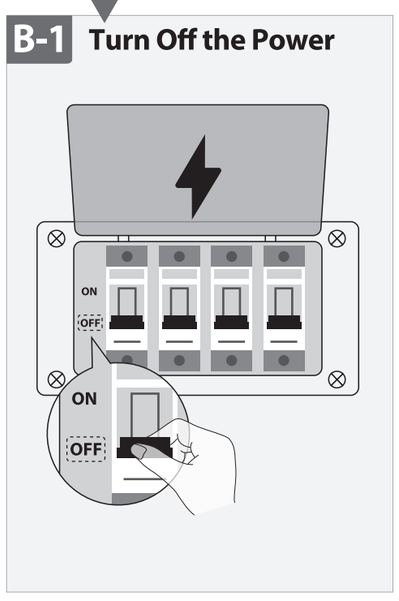

B-2 Stick Drilling Template

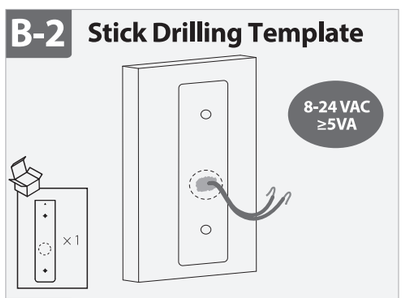

B-2 Clean Mounting Surface

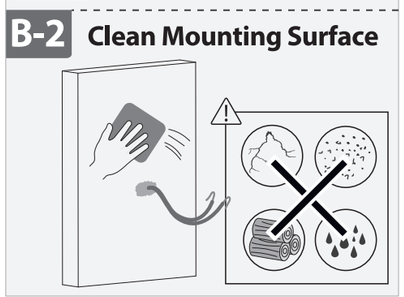

B-3 Drill Holes

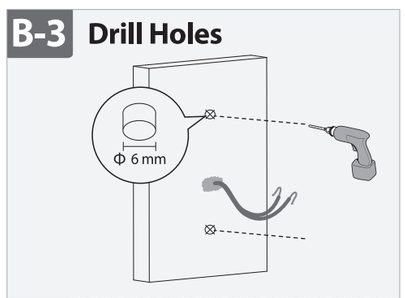

B-3 Use Adhesive Pads

B-4 (Optional) Install Wall Anchors

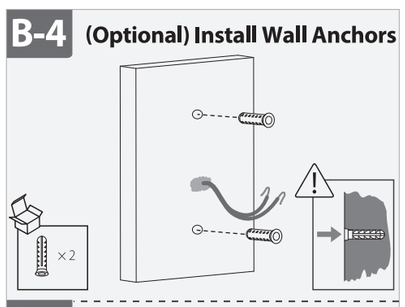

B-4 Secure the Bracket

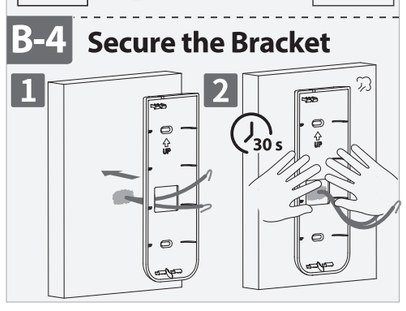

B-5 Secure the Bracket

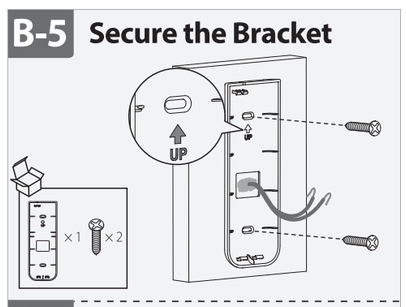

B-5 Wait for 24 Hours

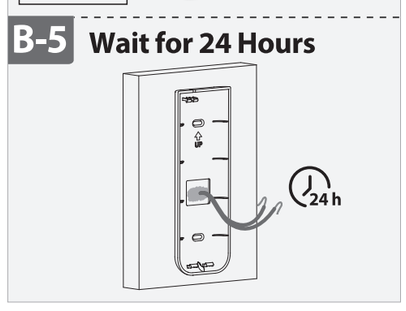

B-6 Loosen Screws

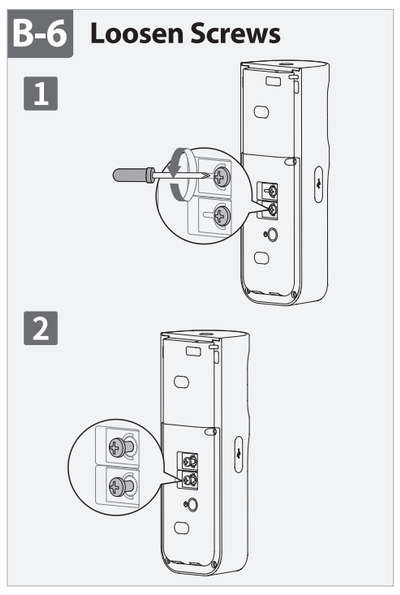

B-7 Loop Wires

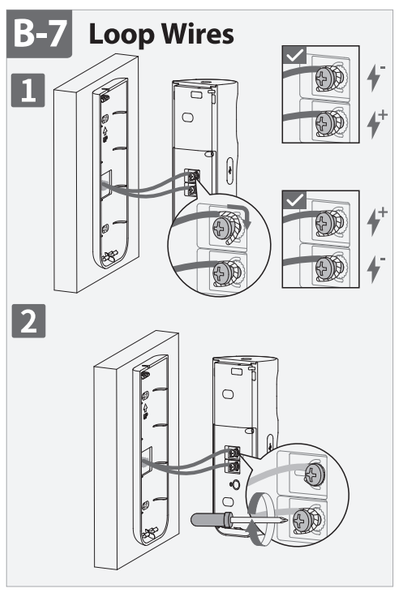

B-8 (Optional) Extension Wires

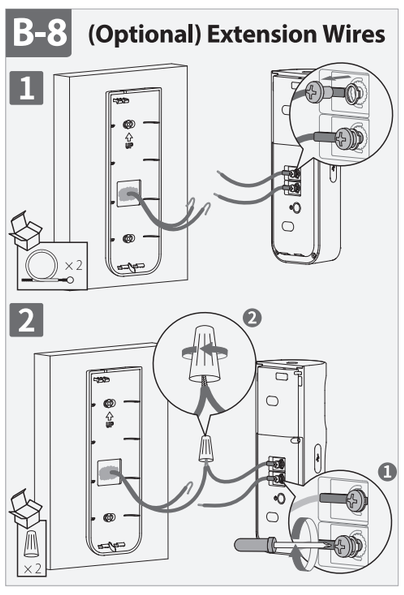

B-9 Mount the Doorbell

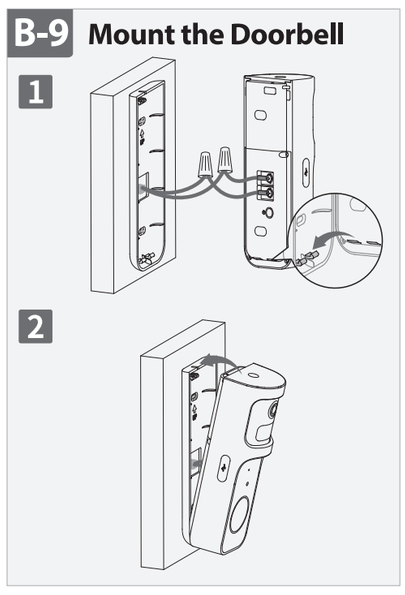

B-9 Bypass Existed Chime

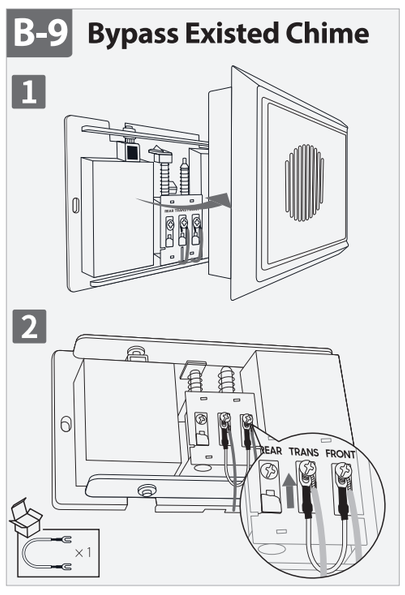

B-10 Turn On the Power

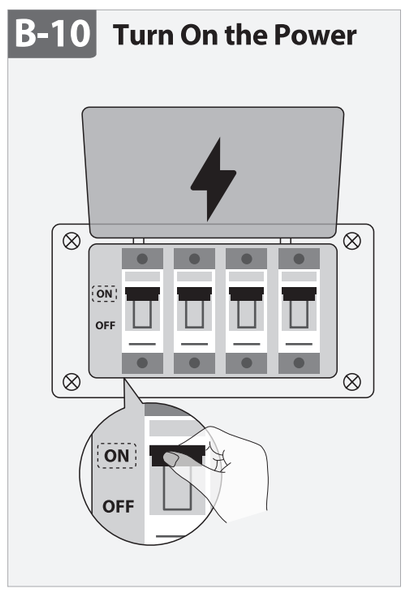

Detach the Doorbell

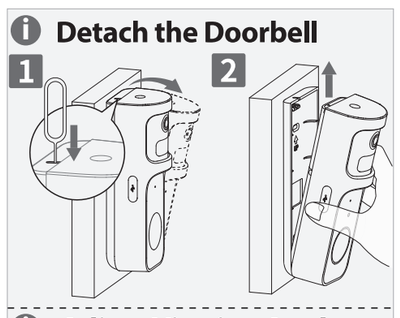

Adjust Viewing Angle

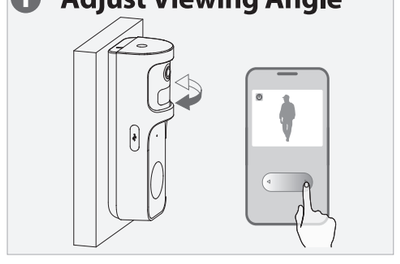

English

1 Install the Base Station Chime (Part 1)
Fix the power socket to the chime. Plug the chime into a power outlet where you can hear the ringtone easily, better located between the router and the doorbell.

2 Power On the Doorbell (Part 2)
Press the ⏻ button on the back of the doorbell to turn it on and you'll hear the startup sound. Charge the doorbell if it is out of power (see part 5). To turn off the doorbell, double-press the ⏻ button.

3 Get the Imou Life App (Part 3)
Scan the QR code or search for "Imou Life" to download and install the app. Create an account and log in.

4 Set Up the Devices (Part 4)
Scan the QR code on the top of the chime or on the cover of this guide with the app, and then follow on-screen instructions to add the chime to your account. Put the doorbell close to the chime and wait until the doorbell automatically links to the chime. Press the doorbell button to check if the chime can ring simultaneously.

5 Charge the Doorbell (Part 5)
Before installation, fully charge the doorbell with a 5VDC 1A power adapter (not provided). Find the indicator status for charging in the chart. Please do not charge the doorbell at temperatures below 0°C (32°F) or above 45°C (113°F).

6 Install the Doorbell (Part 6)
Recommended to install the doorbell 1.4 to 1.5 meters (4.6 to 4.9 feet) from the ground. Do not let the doorbell face a high traffic area so as to avoid unwanted motion alerts and keep the battery from draining too fast. Choose a location with a clear, unblocked field of view and a good Wi-Fi signal. Do not install the doorbell on iron doors or on the corners of load-bearing walls.

Option A Battery-powered
The doorbell can run on its own rechargeable battery. See option A for installation without wiring.
Option B Wire-powered
Your battery can get continuous power if it is wire-powered. Supply the doorbell with 8-24 VAC, 5VA or above. If you have an existed mechanical chime, use the provided jumper cable to connect **FRONT** and **TRANS** terminals to bypass the chime. Shut off the power breaker before installation.

If the wall is clean and even, you can use adhesive pads to attach the bracket to the wall without drilling.

If you need to reset the chime, press and hold the reset button for 5 s. The LED turns solid red when the chime is booting.

LED Status		Device Status
For Doorbell		
Blue	Flashing slowly	Charging
	Solid	Fully charged
Green	Flashing slowly for 3 seconds	Calling
	Solid	Paired with the base station chime
Red	Flashing	Failed to pair with the base station chime
	Solid	Device malfunction
Red & Green	Alternating	Updating firmware (keep the battery enough)
For Chime		
Green	Flashing	Ready to set up the device
	Solid	Working properly
Red	Flashing	Network disconnected or failed to pair
	Solid	Device malfunction
Red & Green	Alternating	Updating firmware

Deutsch

1 Installation des Klingelgeräts der Basisstation (Teil 1)
Befestigen Sie den Stromanschluss am Klingelgerät. Stecken Sie das Klingelgerät in eine Steckdose, in der Sie den Klingelton gut hören können, am besten zwischen dem Router und der Türklingel.

2 Einschalten der Türklingel (Teil 2)
Drücken Sie die Taste ⏻ auf der Rückseite der Türklingel, um sie einzuschalten, und Sie hören den Einschaltton. Laden Sie die Türklingel auf, wenn sie keinen Strom mehr hat (siehe Teil 5). Um die Türklingel auszuschalten, drücken Sie zweimal auf die Taste ⏻.

3 App Imou Life erhalten (Teil 3)
Scannen Sie den QR-Code oder suchen Sie nach „Imou Life", um die App herunterzuladen und zu installieren. Erstellen Sie ein Konto und melden Sie sich an.

4 Einrichten der Geräte (Teil 4)
Scannen Sie den QR-Code oben auf dem Klingelgerät oder auf dem Umschlag dieser Anleitung mit der App und folgen Sie dann den Anweisungen auf dem Bildschirm, um das Klingelgerät zu Ihrem Konto hinzuzufügen. Halten Sie die Türklingel in der Nähe des Klingelgeräts und warten Sie, bis sich die Türklingel automatisch mit dem Klingelgerät verbindet. Drücken Sie die Türklingeltaste, um zu prüfen, ob der Klingelton gleichzeitig klingeln kann.

5 Aufladen der Türklingel (Teil 5)
Laden Sie die Türklingel vor der Installation mit einem 5 VDC 1A-Netzadapter (nicht im Lieferumfang enthalten) vollständig auf. Den Anzeigestatus für den Ladevorgang finden Sie in der Tabelle.Bitte laden Sie die Türklingel nicht bei Temperaturen unter 0 °C (32 °F) oder über 45 °C (113 °F).

6 Installation der Türklingel (Teil 6)
Die Türklingel sollte in einer Höhe von 1,4 bis 1,5 Metern über dem Boden angebracht werden. Richten Sie die Türklingel nicht auf stark frequentierte Bereiche aus, damit Sie keine unerwünschten Bewegungsbenachrichtigungen erhalten und der Akku nicht zu schnell verbraucht wird. Wählen Sie einen Standort mit einem klaren, ungehinderten Sichtfeld und einem guten WLAN-Signal. Die Klingel sollte nicht an Eisentüren oder an den Ecken von tragenden Wänden angebracht werden.

Option A Akkubetrieb
Die Türklingel kann mit einem eigenen, wiederaufladbaren Akku betrieben werden. Siehe Option A für eine Installation ohne Verkabelung.
Option B Kabelbetrieb
Der Akku kann kontinuierlich mit Strom versorgt werden, wenn es über ein Kabel betrieben wird. Versorgen Sie die Türklingel mit 8-24 VAC, 5 VA oder mehr. Wenn Sie ein vorhandenes mechanisches Klingelgerät haben, verwenden Sie das mitgelieferte Überbrückungskabel, um die Klemmen **FRONT** und **TRANS** zu verbinden, um das Klingelgerät zu überbrücken. Schalten Sie vor der Installation den Stromunterbrecher aus.

Wenn die Wand sauber und eben ist, können Sie Klebepads verwenden, um die Halterung ohne Bohren an der Wand zu befestigen.

Um das Klingengerät zurückzusetzen, halten Sie die Rücksetztaste 5 Sekunden lang gedrückt. Sobald das Klingengerät startet, leuchtet die LED durchgehend rot.

LED-Status		Gerätestatus
Für Türklingel		
Blau	Blinkt langsam	Laden
	Durchgehend	Vollständig geladen
Grün	Blinkt 3 Sekunden lang langsam	Telefonieren
	Durchgehend	Mit Klingelgerät der Basisstation koppeln
Rot	Blinkend	Kopplung mit dem Klingelgerät der Basisstation fehlgeschlagen
	Durchgehend	Gerätestörung
Rot und Grün	Alternierend	Aktualisierung der Firmware (der Akku sollte ausreichend geladen sein)
Für Klingelgerät		
Grün	Blinkend	Bereit zur Einrichtung des Gerätes
	Durchgehend	Funktioniert ordnungsgemäß
Rot	Blinkend	Das Netzwerk wurde getrennt oder die Kopplung ist fehlgeschlagen
	Durchgehend	Gerätestörung
Rot und Grün	Alternierend	Firmware wird aktualisiert

Français

1 Installer le carillon de la station de base (Partie 1)
Raccordez la prise de courant au carillon. Brancher le carillon sur une prise de courant où vous pouvez facilement entendre la sonnerie, de préférence entre le routeur et la sonnette.

2 Allumez la sonnette (Partie 2)
Appuyez sur le bouton ⏻ à l'arrière de la sonnette pour l'allumer et vous entendrez la tonalité de démarrage. Rechargez la sonnette si elle est déchargée (voir partie 5). Pour éteindre la sonnette, appuyez à deux reprises sur le bouton ⏻.

3 Obtenir l'appli Imou Life (Partie 3)
Scannez le code QR ou recherchez « Imou Life » pour télécharger et installer l'application. Créez un compte et connectez-vous.

4 Configurer les appareils (Partie 4)
Scannez le code QR au-dessus du carillon ou sur la couverture de ce guide avec l'application, puis suivez les instructions à l'écran pour ajouter le carillon à votre compte. Placez la sonnette à proximité du carillon et attendez qu'elle s'y connecte automatiquement. Appuyez sur le bouton de la sonnette pour vérifier si le carillon peut sonner simultanément.

5 Charger la sonnette de porte (Partie 5)
Avant l'installation, chargez complètement la sonnette à l'aide d'un adaptateur de courant 5 VCC 1 A (non fourni). Recherchez l'état de l'indicateur de charge dans le tableau.Ne chargez pas la sonnette à des températures inférieures à 0 °C ou supérieures à 45 °C.

6 Installer la sonnette de porte (Partie 6)
Il est recommandé d'installer la sonnette à une distance de 1,4 à 1,5 mètre du sol. Évitez que la sonnette de porte fasse face à un grand passage de personnes, pour éviter les déclenchements indésirables du capteur de mouvement et ainsi éviter que la batterie ne se vide trop vite. Choisissez un endroit avec un champ de vision clair et dégagé et un bon signal Wi-Fi. N'installez pas la sonnette sur des portes en fer ou dans l'angle d'un mur porteur.

Option A Alimentation par batterie
La sonnette peut être alimentée par sa propre batterie rechargeable. Reportez-vous à l'option A pour l'installation sans câblage.
Option B Alimentation par fil
Votre batterie peut être alimentée en continu si elle est alimentée par fil. Alimentez la sonnette à 8-24 VCA, 5 VA ou plus. Si vous avez un carillon mécanique existant, utilisez le câble de pontage fourni pour connecter les bornes **FRONT** et **TRANS** afin de contourner le carillon. Coupez le disjoncteur avant l'installation.

Si le mur est propre et plat, vous pouvez utiliser des pastilles adhésives pour fixer le support au mur sans le percer

S'il vous faut réinitialiser le carillon, appuyez sur le bouton de réinitialisation et maintenez-le enfoncé pendant 5 s. Le voyant deviendra rouge lorsque le carillon démarrera.

État du voyant		État de l'appareil
Pour la sonnette		
Bleu	Clignote lentement	Rechargement en cours
	Fixe	Complètement chargé
Vert	Lent clignotement pendant 3 secondes	Téléphone au volant
	Fixe	Couplé avec le carillon de la station de base
Rouge	Clignotant	Couplage impossible avec la station de base
	Fixe	Défaillance de l'appareil
Rouge et vert	Alternatif	Mise à jour du microprogramme (la charge de la batterie doit être suffisante)
Pour le carillon		
Vert	Clignotant	Prêt à configurer l'appareil
	Fixe	Fonctionne correctement
Rouge	Clignotant	Réseau déconnecté ou couplage impossible
	Fixe	Défaillance de l'appareil
Rouge et vert	Alternatif	Le micrologiciel est en cours de mise à jour

Nederlands

1 De geluidssignaalgever van het basisstation installeren (Deel 1)
Bevestig de stekker aan de bel. Steek de geluidssignaalgever in een stopcontact waar u de beltoon gemakkelijk kunt horen, bij voorkeur tussen de router en de deurbel.

2 De deurbel aanzetten (Deel 2)
Druk op de knop ⏻ aan de achterkant van de deurbel om deze aan te zetten. U zult het opstartgeluid horen. Laad de deurbel op als deze leeg is (zie deel 5). Druk tweemaal op de knop ⏻ om de deurbel uit te zetten.

3 Download de Imou Life App (Deel 3)
Scan de QR-code of zoek naar "Imou Life" om de app te downloaden en installeren. Creëer een account, en meld je aan.

4 De apparaten instellen (Deel 4)
Scan de QR-code op de bovenzijde van de geluidssignaalgever of op de omslag van deze handleiding met de app en volg de instructies op het scherm om de geluidssignaalgever aan uw account toe te voegen. Plaats de deurbel dicht bij de geluidssignaalgever en wacht tot de deurbel automatisch koppelt met de geluidssignaalgever. Druk op de deurbelknop om te controleren of de geluidssignaalgever tegelijkertijd kan rinkelen.

5 De deurbel opladen (Deel 5)
Laad de deurbel vóór installatie volledig op met een 5 VDC 1A voedingsadapter (niet meegeleverd). Zoek de indicatorstatus voor opladen in de grafiek. Laad de deurbel niet op bij temperaturen onder 0°C of boven 45°C.

6 De deurbel installeren (Deel 6)
Het wordt aanbevolen om de deurbel op een hoogte van 1,4 tot 1,5 meter te installeren. Plaats de deurbel niet richting een gebied met veel verkeer om ongewenste bewegingsmeldingen te voorkomen en te zorgen dat de batterij niet te snel leeg is. Kies een locatie met een duidelijk, onbelemmerd gezichtsveld en een goed wifi-signaal. Installeer de deurbel niet op ijzeren deuren of op de hoeken van dragende muren.

Optie A Voeding door batterijen
De deurbel kan op zijn eigen oplaadbare batterij werken. Zie Optie A voor installatie zonder bedrading.
Optie B Voeding via netsnoer
Uw batterij ontvangt continu stroom als deze via netsnoer wordt gevoed. Voorzie de deurbel van 8-24 VAC, 5 VA of hoger. Als u al een mechanische geluidssignaalgever heeft, gebruikt u de meegeleverde startkabel om de **FRONT**- en **TRANS**-aansluitingen aan te sluiten om de geluidssignaalgever te omzeilen. Schakel vóór installatie de stroomonderbreker uit.

Als de muur schoon en vlak is, kunt u de zelfklevende pads gebruiken om de beugel aan de muur te bevestigen zonder te hoeven boren.

Als u de geluidssignaalgever moet resetten, dan houdt dan de resetknop 5 seconden ingedrukt. De led wordt continu rood als de geluidssignaalgever aan het opstarten is.

Led-status		Apparaatstatus
Voor deurbel		
Blauw	Langzaam knipperend	Opladen
	Continue aan	Volledig opgeladen
Groen	Knippert 3 seconden langzaam	Oproepen
	Continue aan	Gekoppeld met de geluidssignaalgever van het basisstation
Rood	Knipperend	Koppelen met de geluidssignaalgever van het basisstation mislukt
	Continue aan	Apparaat storing
Rood & Groen	Afwisselend	Firmware wordt bijgewerkt (houd batterij op voldoende niveau)
Voor geluidssignaalgever		
Groen	Knipperend	Apparaat is gereed voor installatie
	Continue aan	Werkt naar behoren
Rood	Knipperend	Netwerkverbinding verbroken of koppelen mislukt
	Continue aan	Apparaat storing
Rood & Groen	Afwisselend	Firmware bijwerken

Español

1 Instale la estación base del timbre(Parte 1)
Fije la clavija del enchufe al timbre. Enchufe el timbre a una toma de corriente donde se escuche bien el sonido del timbre (idealmente entre el router y el videoportero).

2 Encienda el videoportero(Parte 2)
Pulse el botón ⏻ de la parte trasera del videoportero para encenderlo y escuchará el sonido de arranque. Cargue el videoportero si no tiene batería (consulte la parte 5). Para apagar el videoportero, pulse dos veces el botón ⏻.

3 Descargue la aplicación Imou Life(Parte 3)
Escanee el código QR o busque "Imou Life" para descargar e instalar la aplicación. Cree una cuenta e inicie sesión.

4 Configure los dispositivos(Parte 4)
Use la aplicación para escanear el código QR situado en la parte superior del timbre o en la portada de esta guía y siga las instrucciones de la pantalla para añadir el timbre a su cuenta. Acerque el videoportero al timbre y espere a que el videoportero se empareje automáticamente con el timbre. Pulse el botón del videoportero para comprobar si el timbre suena correctamente.

5 Cargue el videoportero(Parte 5)
Antes de la instalación, realice una carga completa del videoportero con un adaptador de corriente de 5 V de corriente continua 1 A (no incluido). Puede encontrar el estado del indicador de carga en el gráfico.No cargue el videoportero a temperaturas inferiores a 0 °C (32 °F) o superiores a 45 °C (113 °F).

6 Instale el videoportero(Parte 6)
Se recomienda instalar el videoportero a 1,4 - 1,5 metros (4,6 - 4,9 pies) del suelo. No coloque el videoportero en frente de una zona con mucho tráfico para evitar alertas de movimiento no deseadas y que la batería se agote demasiado rápido. Elija una ubicación con un campo visual despejado y una buena conexión Wi-Fi. No instale el videoportero en puertas de hierro o en las esquinas de muros de carga.

Opción A: Alimentación por pilas
El videoportero funciona con sus propias pilas recargables. Consulte la opción A para una instalación sin cables.
Opción B: Alimentación por cable
Puede realizar una instalación eléctrica por cable para una alimentación constante. Alimente el videoportero con 8-24 V de corriente alterna, 5 VA o más. Si ya tiene un timbre mecánico, use el cable de puente incluido para conectar el terminal **FRONT** a **TRANS** y omitir el timbre. Baje el interruptor diferencial antes de realizar la instalación.

Si la pared es plana y está limpia, puede usar almohadillas adhesivas para fijar el soporte a la pared sin taladrar.

Si tiene que reiniciar el timbre, mantenga pulsado el botón de reinicio durante 5 segundos. El led cambia a rojo fijo cuando el timbre se está reiniciando.

Estado del led		Estado del dispositivo
Para el videoportero		
Azul	Parpadeo lento	Cargando
	Fijo	Completamente cargado
Verde	Parpadea lentamente durante 3 segundos:	Llamando
	Fijo	Emparejamiento con la estación base del timbre
Rojo	Parpadeo	Emparejamiento incorrecto con la estación base del timbre
	Fijo	Avería del dispositivo
Rojo y verde	Alternante	Actualizando firmware (mantenga un nivel de batería suficiente)
Para el timbre		
Verde	Parpadeo	Listo para configurar el dispositivo
	Fijo	Funciona correctamente
Rojo	Parpadeo	Sin conexión o emparejamiento incorrecto
	Fijo	Avería del dispositivo
Rojo y verde	Alternante	Actualizando firmware

Português

1 Instale a sineta da estação base (Parte 1)
Fixe a tomada de alimentação à sineta. Ligue a sineta a uma tomada onde se possa ouvir facilmente o toque, de preferência entre o router e a campainha.

2 Ligar a campainha (Parte 2)
Prima o botão ⏻ na parte traseira da campainha para a ligar e ouvirá um som de arranque. Carregue a campainha se estiver sem energia (consulte a parte 5). Para desligar a campainha, prima o botão ⏻ duas vezes.

3 Obter a aplicação Imou Life (Parte 3)
Leia o código QR ou pesquise "Imou Life" para transferir e instalar a aplicação. Crie uma conta e inicie sessão.

4 Configurar os dispositivos (Parte 4)
Faça a leitura do código QR na parte superior da sineta ou na capa deste guia com a aplicação e, em seguida, siga as instruções no ecrã para adicionar a sineta à sua conta. Coloque a campainha perto da sineta e aguarde até que a campainha se ligue automaticamente à sineta. Prima o botão da campainha para verificar se a sineta toca em simultâneo.

5 Carregar a campainha (Parte 5)
Antes da instalação, carregue totalmente a campainha com um adaptador de corrente de 5 V CC 1A (não fornecido). Encontre o estado do indicador de carregamento na tabela. Não carregue a campainha a temperaturas abaixo de 0 °C ou acima de 45 °C.

6 Instalar a campainha (Parte 6)
Recomenda-se a instalação da campainha entre 1,4 a 1,5 metros do chão. Não instale a campainha junto a uma zona de tráfego intenso para evitar alertas de movimento indesejáveis e impedir uma descarga rápida da bateria. Escolha um local com um campo de visão amplo e desobstruído, e com boa receção do sinal da rede Wi-Fi. Não instale a campainha em portas de ferro ou nos cantos de paredes mestras.

Opção A Alimentada a bateria
A campainha pode funcionar de forma autónoma, com a sua própria bateria recarregável. Consulte a opção A para conhecer a instalação sem fios.
Opção B Alimentada a energia elétrica
A sua bateria pode obter energia contínua se for alimentada por fios. Alimente a campainha com 8-24 V CA, 5 VA ou superior. Se existir uma sineta mecânica, utilize o cabo auxiliar fornecido para ligar os terminais **FRONT** e **TRANS** para contornar a sineta. Desligue o disjuntor de alimentação antes da instalação.

Se a parede estiver limpa e uniforme, pode utilizar adesivos para fixar o suporte à parede sem perfurar.

Se precisar de reiniciar a sineta, mantenha premido o botão de reposição durante 5 s. O LED fica vermelho fixo enquanto a sineta está a iniciar.

Estado do LED		Estado do dispositivo
Para a campainha		
Azul	A piscar lentamente	A carregar
	Fixo	Totalmente carregada
Verde	A piscar lento durante 3 segundos	A chamar
	Fixo	Emparelhada com a sineta da estação base
Vermelho	A piscar	Falha ao emparelhar com a sineta da estação base
	Fixo	Avaria do dispositivo
Vermelho e verde	Alternado	A atualizar o firmware (preservar a bateria)
Para sineta		
Verde	A piscar	Pronto para configurar o dispositivo
	Fixo	A funcionar corretamente
Vermelho	A piscar	Rede desligada ou falha ao emparelhar
	Fixo	Avaria do dispositivo
Vermelho e verde	Alternado	A atualizar o firmware

Italiano

❶ Installare il segnalatore acustico sulla stazione base (Parte 1)
Collegare la presa di alimentazione al segnalatore acustico. Collegare il segnalatore a una presa di corrente in una posizione in cui la suoneria può essere sentita facilmente, preferibilmente tra il router e il campanello.

❷ Accendere il videocampanello (Parte 2)
Premere il pulsante ⏻ sul retro del campanello per accenderlo: verrà emesso un suono di attivazione. Caricare il campanello se è scarico (vedere parte 5). Spegnere il campanello, premendo due volte il pulsante ⏻.

❸ Scaricare l'app Imou Life (Parte 3)
Eseguire la scansione del codice QR o cercare "Imou Life" per scaricare e installare l'app. Creare un account e accedere.

❹ Configurazione dei dispositivi (Parte 4)
Eseguire la scansione del codice QR nella parte superiore del segnalatore acustico o sulla copertina di questa guida con l'app, quindi seguire le istruzioni riportate sullo schermo per aggiungere il segnalatore acustico al vostro account. Posizionare il campanello vicino al segnalatore acustico e attendere che il campanello si colleghi automaticamente al segnalatore acustico. Premere il pulsante del campanello per verificare che il segnalatore acustico suoni contemporaneamente.

❺ Caricare il videocampanello (Parte 5)
Prima dell'installazione, caricare completamente il campanello con un adattatore da 5 V CC - 1 A (non fornito in dotazione). Fare riferimento allo stato dell'indicatore di carica riportato nella tabella.Non caricare il campanello con temperature inferiori a 0 °C (32 °F) e superiori a 45 °C (113 °F).

❻ Installare il videocampanello (Parte 6)
Si raccomanda di installare il campanello a una distanza di 1,4 - 1,5 metri (4,6 - 4,9 piedi) da terra. Il videocampanello non deve essere rivolto verso un'area molto trafficata per evitare l'attivazione di allarmi di movimento indesiderati in grado di scaricare rapidamente la batteria. Scegliere una posizione di installazione con un campo visivo chiaro e privo ostacoli e con un buon segnale Wi-Fi. Non installare il campanello su porte di ferro o negli angoli di pareti portanti.

Opzione A Alimentazione a batteria
Il campanello può essere alimentato con una batteria ricaricabile. Vedere l'opzione A per le istruzioni di installazione senza fili.
Opzione B Alimentazione cablata
La batteria può ricaricarsi continuamente grazie all'alimentazione cablata. Fornire al campanello un'alimentazione di 8-24 V CA e 5 VA o superiore. Se nel sistema è già presente un segnalatore acustico meccanico, utilizzare il cavo di collegamento fornito in dotazione per collegare i terminali **FRONT** e **TRANS** e bypassare il segnalatore acustico. Spegnere l'interruttore automatico prima di procedere all'installazione.
- Se la parete è pulita e liscia, è possibile utilizzare cuscinetti adesivi per fissare la staffa sulla parete senza utilizzare il trapano.
- Se occorre ripristinare il segnalatore acustico, tenere premuto il pulsante di reset per 5 secondi. La spia LED si accende di rosso durante il riavvio del segnalatore acustico.

Stato del LED		Stato del dispositivo
Per il campanello		
Blu	Lampeggiante lento	In carica
	Fisso	Batteria carica
Verde	Lampeggiante lentamente per 3 secondi	Chiamata
	Fisso	Abbinato al segnalatore acustico della stazione base
Rosso	Lampeggiante	Impossibile eseguire l'abbinamento del segnalatore acustico della stazione base.
	Fisso	Malfunzionamento del dispositivo
Rosso e verde	Alternati	Aggiornamento del firmware (assicurarsi che il livello della batteria sia sufficiente)
Per il segnalatore acustico		
Verde	Lampeggiante	Dispositivo pronto per la configurazione
	Fisso	Funzionamento corretto
Rosso	Lampeggiante	Rete disconnessa o abbinamento non possibile.
	Fisso	Malfunzionamento del dispositivo
Rosso e verde	Alternati	Aggiornamento firmware

Polski

❶ Instalacja gongu stacji bazowej (Część 1)
Podłącz gniazdo zasilania do gongu. Podłącz gong do gniazdka elektrycznego w miejscu, w którym dźwięk gongu będzie dobrze słyszalny, najlepiej pomiędzy routerem a dzwonkiem do drzwi.

❷ Włącz dzwonek do drzwi (Część 2)
Naciśnij przycisk ⏻ z tyłu dzwonka do drzwi, aby go włączyć. Rozlegnie się dźwięk uruchamiania. Naładuj dzwonek do drzwi, jeśli nie ma zasilania (patrz część 5). Aby wyłączyć dzwonek do drzwi, naciśnij dwukrotnie przycisk ⏻.

❸ Pobierz aplikację Imou Life (Część 3)
Zeskanuj kod QR lub wyszukaj „Imou Life", aby pobrać i zainstalować aplikację. Utwórz konto i zaloguj się.

❹ Skonfiguruj urządzenia (Część 4)
Zeskanuj kod QR w górnej części gongu lub na okładce tego przewodnika za pomocą aplikacji i postępuj zgodnie z instrukcjami wyświetlanymi na ekranie, aby dodać gong do swojego konta. Umieść dzwonek do drzwi w pobliżu gongu i poczekaj, aż dzwonek automatycznie połączy się z gongiem. Naciśnij przycisk dzwonka do drzwi, aby sprawdzić, czy gong może dzwonić jednocześnie.

❺ Naładuj dzwonek do drzwi (Część 5)
Przed instalacją naładuj w pełni dzwonek za pomocą zasilacza 5 V DC, 1 A (brak w zestawie). Znajdź stan wskaźnika ładowania w tabeli. Nie ładuj dzwonka w temperaturach poniżej 0°C (32°F) lub powyżej 45°C (113°F).

❻ Instalacja dzwonka do drzwi (Część 6)
Zaleca się instalację dzwonka na wysokości od 1,4 do 1,5 metra (4,6 do 4,9 stopy) od podłoża. Nie dopuszczać, aby dzwonek do drzwi został skierowany w stronę obszaru o dużym natężeniu ruchu, bo może to powodować niepożądane ostrzeżenia o ruchu i zbyt szybkie rozładowanie baterii. Wybierz lokalizację z czystym, niezablokowanym polem widzenia i dobrym sygnałem Wi-Fi. Nie instaluj dzwonka na żelaznych drzwiach ani w narożnikach ścian nośnych.

Opcja A Zasilanie bateryjne
Dzwonek do drzwi może działać na własnej baterii. Patrz opcja A – instalacja bez okablowania.
Opcja B Zasilanie przewodowe
Bateria może być zasilana w sposób ciągły przez zasilanie przewodowe. Dzwonek do drzwi należy zasilać napięciem 8–24 V AC, 5 VA lub wyższym. W przypadku istniejącego gongu mechanicznego należy użyć dostarczonego przewodu połączeniowego do połączenia zacisków **FRONT** i **TRANS** w celu pominięcia gongu. Przed instalacją wyłącz wyłącznik zasilania.
- Jeśli ściana jest czysta i równa, można użyć podkładek samoprzylepnych, aby przymocować wspornik do ściany bez wiercenia.
- Aby zresetować gong, naciśnij i przytrzymaj przycisk resetowania przez 5 sekund. Podczas uruchamiania gongu dioda LED świeci na czerwono.

Wskaźnik LED stanu		Stan urządzenia
Do dzwonka do drzwi		
Niebieskie	Migające powoli	Ładuje
	Stałe	Całkowicie naładowana
Zielone	Migające powoli przez 3 sekundy	W trybie wywołania
	Stałe	Sparowany z gongiem stacji bazowej
Czerwony	Migające	Nie udało się sparować z gongiem stacji bazowej
	Stałe	Usterka urządzenia
Czerwony i zielony	Naprzemienne	Aktualizacja oprogramowania sprzętowego (utrzymuj baterię na wystarczającym poziomie)
Do gongu		
Zielone	Migające	Gotowość do konfigurowania urządzenia
	Stałe	Prawidłowa praca
Czerwony	Migające	Sieć rozłączona lub nie udało się sparować
	Stałe	Usterka urządzenia
Czerwony i zielony	Naprzemienne	Aktualizacja oprogramowania sprzętowego

Türkçe

❶ Baz İstasyonu Zilini Kurun (Bölüm 1)
Elektrik prizini zile takın. Zil sesini kolay bir şekilde duyacak şekilde zili elektrik prizine takın; yönlendirici ile kapı zili arasında yer alması tavsiye edilir.

❷ Kapı Zili Düğmesinin Açılması (Bölüm 2)
Kapı zilinin arkasındaki ⏻ düğmesine basarak açın, böylece başlatma sesini duyarsınız. Güç kalmamışsa kapı zilini şarj edin (bkz. bölüm 5). Kapı zilini kapatmak için ⏻ düğmesine iki kez basın.

❸ Imou Life Uygulamasını Edinin (Bölüm 3)
Uygulamayı indirip yüklemek için QR kodunu tarattın veya "Imou Life"ı arayın. Bir hesap oluşturarak oturum açın.

❹ Cihazları Kurun (Bölüm 4)
Zilin üstündeki veya bu kılavuzun kapağındaki QR kodunu uygulama ile tarayın ve ardından zili hesabınıza eklemek için ekrandaki talimatları izleyin. Kapı zilini, zile yakın yerleştirin ve kapı zili otomatik olarak zile bağlanana kadar bekleyin. Zilin aynı anda çalıp çalmadığını kontrol etmek için kapı zili düğmesine basın.

❺ Kapı Zili Düğmesinin Şarj Edilmesi (Bölüm 5)
Kurulumdan önce, kapı zilini (birlikte verilmeyen) 5 VDC 1 A güç adaptörü ile tamamen şarj edin. Tabloda şarj gösterge durumunu bulun.0°C (32°F) altındaki veya 45°C (113°F) üzerindeki sıcaklıklarda lütfen kapı zilini şarj etmeyin.

❻ Kapı Zili Düğmesinin Monte Edilmesi (Bölüm 6)
Kapı zilinin zeminden 1,4 ila 1,5 metre (4,6 ila 4,9 feet) yüksekliğe kurulması önerilir. İstenmeyen hareket uyarılarını ve pilin çok hızlı şekilde bitmesini engellemek için kapı zili düğmesini yoğun trafiğe sahip bir alana yöneltmeyin. Açık ve engelsiz görüş açısına ve iyi bir Wi-Fi sinyaline sahip bir konum seçin. Kapı zilini demir kapıların üzerine veya taşıyıcı duvarların köşelerine kurmayın.

A Seçeneği Pille çalışma
Kapı zili, kendi şarj edilebilir pili ile çalışabilir. Kablo bağlantısı olmadan kurulum için A seçeneğini görün.
B Seçeneği Kablolu çalışma
Piliniz, kablo ile enerji alıyorsa sürekli olarak güç alabilir. Kapı zilini 8-24 VAC, 5 VA veya üstü ile güç verin. Mevcut bir mekanik ziliniz varsa zili atlamak için **FRONT** ve **TRANS** bağlantı uçlarını bağlamak için birlikte verilen atlama kablolarını kullanın. Kurulumdan önce güç kesiciyi kapatın.
- Duvarın temiz ve düz olması halinde, delmeksizin braketi duvara sabitlemek için yapışkan altlıklar kullanabilirsiniz.
- Zili sıfırlamanız gerekirse sıfırlama düğmesini 5 s basılı tutun. Zil açılırken LED sabit kırmızıya döner.

LED Durumu		Cihaz Durumu
Kapı Zili için		
Mavi	Yavaş yanıp sönüyor	Şarj oluyor
	Sabit	Tamamen şarj oldu
Yeşil	3 saniye yavaşça yanıp sönme	Arıyor
	Sabit	Baz istasyonu zili ile eşleştirildi
Kırmızı	Yanıp sönme	Baz istasyonu zili ile eşleştirilemedi
	Sabit	Cihaz arızası
Kırmızı ve Yeşil	Dönüşümlü	Cihaz yazılımını güncelleme (yeterli pil bulundurun)
Zil için		
Yeşil	Yanıp sönme	Cihazı kurulmaya hazır
	Sabit	Düzgün çalışıyor
Kırmızı	Yanıp sönme	Ağ bağlantısı kesildi veya eşleştirilemedi
	Sabit	Cihaz arızası
Kırmızı ve Yeşil	Dönüşümlü	Donanım yazılımı güncelleniyor

Svenska

❶ Installera basstationens ljudsignal (Del 1)
Fixera eluttaget till ljudsignalen. Anslut ljudsignalen till ett eluttag där du lätt kan höra ringsignalen. Bäst är mellan routern och dörrklockan.

❷ Slå på dörrklockan (Del 2)
Tryck på knappen ⏻ på baksidan av dörrklockan för att slå på den och du hör startljudet. Ladda dörrklockan om den är strömlös (se del 5). Tryck två gånger på knappen ⏻ för att stänga av dörrklockan.

❸ Skaffa Imou Life-appen (Del 3)
Skanna QR-koden eller sök efter "Imou Life" för att ladda ner och installera appen. Skapa ett konto och logga in.

❹ Konfigurering av enheter (Del 4)
Skanna QR-koden på ljudsignalens ovansida eller på omslaget till den här handboken med appen och följ sedan instruktionerna på skärmen för att lägga till ljudsignalen till ditt konto. Placera dörrklockan nära ljudsignalen och vänta tills dörrklockan automatiskt kopplas till ljudsignalen. Tryck på dörrklockans knapp för att kontrollera om ljudsignalen kan ringa samtidigt.

❺ Ladda dörrklockan (Del 5)
Ladda dörrklockan helt med en 5 VDC 1 A nätadapter (medföljer ej) före installation. Hitta indikatorstatus för laddning i diagrammet.Ladda inte dörrklockan vid temperaturer under 0 °C (32 °F) eller över 45 °C (113 °F).

❻ Installera dörrklockan (Del 6)
Vi rekommenderar att dörrklockan installeras 1,4 till 1,5 meter (4,6 till 4,9 fot) från marken. Placera inte dörrklockan på en plats med mycket rörelse, för att undvika oönskade rörelsevarningar och för att förhindra att batteriet laddas ur för snabbt. Välj en plats med fri sikt och bra wifi-signal. Installera inte dörrklockan på järndörrar eller på hörn av bärande väggar.

Alternativ A batteridriven
Dörrklockan kan drivas med ett eget uppladdningsbart batteri. Se alternativ A för installation utan kabeldragning.
Alternativ B kabeldriven
Ditt batteri kan få kontinuerlig strömförsörjning om det är kabeldrivet. Mata dörrklockan med 8–24 VAC, 5 VA eller högre. Om du har en befintlig mekanisk ljudsignal, använd den medföljande bygelkabeln för att ansluta **FRONT**- och **TRANS**-terminalerna för att förbikoppla ljudsignalen. Stäng av strömbrytaren före installation.
- Om väggen är ren och jämn kan du använda klisterplattor för att applicera fästet på väggen utan att borra.
- Om du behöver återställa ljudsignalen håller du återställningsknappen intryckt i 5 sekunder. Lysdioden lyser med fast rött när ljudsignalen startar upp.

Lysdiodens status		Enhetens status
För dörrklocka		
Blå	Blinkar långsamt	Laddar
	Lyser	Fulladdad
Grön	Blinkar långsamt i 3 sekunder	Ringer
	Lyser	I kombination med basstationens ljudsignal
Röd	Blinkar	Det gick inte att para ihop med basstationens ljudsignal
	Lyser	Enhetsfel
Röd och grön	Växlar	Uppdaterar firmware (se till att det finns tillräckligt med batterikraft)
För ljudsignal		
Grön	Blinkar	Redo att konfigurera enheten
	Lyser	Fungerar korrekt
Röd	Blinkar	Nätverket frånkopplat eller misslyckades med att koppla ihop
	Lyser	Enhetsfel
Röd och grön	Växlar	Uppdaterar firmware

Dansk

❶ Monter ringeklokkens basestation (Del 1)
Fastgør strømstikket til ringeklokken. Sæt ringeklokken i en stikkontakt, hvor du nemt kan høre ringetonen. Placeres bedst mellem routeren og dørtelefonen.

❷ Tænd dørtelefonen (Del 2)
Tryk på knappen ⏻ på bagsiden af dørtelefonen for at tænde den, hvorefter du vil høre opstartslyden. Oplad dørtelefonen, hvis den er løbet tør for strøm (se del 5). Tænd dørtelefonen ved at trykke på ⏻-knappen.

❸ Hent appen Imou Life (Del 3)
Scan QR-koden, eller søg efter "Imou Life" for at downloade og installere appen. Opret en konto, og log ind.

❹ Opsætning af enhederne (Del 4)
Scan QR-koden på toppen af ringeklokken eller på omslaget til denne vejledning med appen, og følg derefter anvisningerne på skærmen for at øje ringeklokken til din konto. Anbring dørtelefonen tæt på ringeklokken, og vent, indtil dørtelefonen automatisk forbindes til ringeklokken. Tryk på dørtelefonknappen for at kontrollere, om ringeklokken kan ringe samtidigt.

❺ Oplad dørtelefonen (Del 5)
Før installationen skal du oplade dørtelefonen helt med en strømadapter på 5 V jævnstrøm og 1 A (medfølger ikke). Find status for kontrollampen for opladning i diagrammet. Oplad ikke dørtelefonen ved temperaturer under 0 °C eller over 45 °C.

❻ Installation af dørtelefon (Del 6)
Det anbefales at montere dørtelefonen 1,4 til 1,5 meter over jorden. Lad ikke dørtelefonen vende mod et stærkt trafikeret område, da du derved kan modtage uønskede meddelelser om bevægelse, og batteriet drænes for hurtigt. Vælg en placering med et klart, uhindret synsfelt og et godt wi-fi-signal. Monter ikke dørtelefonen på jerndøre eller på hjørnerne af bærende vægge.

Mulighed A: Batteridrevet
Dørtelefonen kører på sit eget genopladelige batteri. Se mulighed A for ledningsfri installation.
Mulighed B: Strømforsynet med ledning
Batteriet får kontinuerlig strøm, hvis det er strømforsynet med ledning. Forsyn dørtelefonen med vekselstrøm på 8-24 V og 5 A eller derover. Hvis du har en eksisterende mekanisk ringeklokke, skal du bruge det medfølgende koblingskabel til at forbinde **FRONT**- og **TRANS**-klemmerne for at omgå dørklokken. Sluk for strømafbryderen før installation.
- Hvis væggen er ren og jævn, kan du bruge klæbepuder til at fastgøre beslaget til væggen uden at bore.
- Hvis du skal nulstille ringeklokken, skal du trykke på nulstillingsknappen i 5 sekunder. LED-kontrollampen lyser konstant rødt, når ringeklokken starter op.

LED-status		Enhedsstatus
For dørtelefon		
Blå	Blinker langsomt	Oplader
	Lyser konstant	Fuldt opladet
Grøn	Blinker langsomt i 3 sekunder	Opkald
	Lyser konstant	Parret med basestationens ringeklokke
Rød	Blinker	Kunne ikke parre med basestationens ringeklokke
	Lyser konstant	Fejlfunktion på enhed
Rød og grøn	Skiftevis	Opdaterer firmware (oprethold tilstrækkeligt batteriniveau)
For ringeklokke		
Grøn	Blinker	Klar til opsætning af enheden
	Lyser konstant	Fungerer korrekt
Rød	Blinker	Netværket blev afbrudt, eller parring kunne ikke gennemføres
	Lyser konstant	Fejlfunktion på enhed
Rød og grøn	Skiftevis	Opdaterer firmware

Norsk

❶ Installere basestasjon for ringeklokke (Del 1)
Fest strømkontakten til ringeklokken. Koble ringeklokken til en stikkontakt på et sted der du lett kan høre ringelyden, helst plassert et sted mellom ruteren og dørklokken.

❷ Slå på dørklokken (Del 2)
Trykk på ⏻-knappen på baksiden av dørklokken for å slå det på, så skal du høre en lyd som varsler om oppstart. Lad dørklokken hvis den går tom for strøm (se del 5). Dobbelttrykk på ⏻-knappen for å slå av dørklokken.

❸ Hent Imou Life-appen (Del 3)
Skann QR-koden eller søk etter «Imou Life» for å laste ned og installere appen. Opprett en konto og logg inn.

❹ Konfigurere enhetene (Del 4)
Skann QR-koden øverst på dørklokken eller på dekselet til denne veiledningen med appen, og følg så instruksjonene på skjermen for å legge til ringeklokken på kontoen din. Hold dørklokken inntil ringeklokken og vent til dørklokken kobler seg til ringeklokken automatisk. Trykk på ringeknappen for å sjekke at dørklokken ringer samtidig.

❺ Lade dørklokken (Del 5)
Lad opp dørklokken helt med et 5 V DC 1 A strømadapter (selges separat) før du installerer. Finn indikatorstatusen for lading i diagrammet. Ikke lad dørklokken ved temperaturer under 0 °C eller over 45 °C.

❻ Monter dørklokken (Del 6)
Vi anbefaler å montere dørklokken 1,4 til 1,5 meter over bakken. Ikke la ringeklokken vende mot et område med mye trafikk. Da unngås uønskede bevegelsesvarsler og at batteriet tømmes for fort. Velg en plassering med godt synsfelt uten blokkeringer og et godt wifi-signal. Ikke monter dørklokken på jerndører eller i hjørnene av bærevegger.

Alternativ A batteridrift
Dørklokken kan brukes med sitt eget oppladbare batteri. Se Alternativ A for installasjon uten kabling.
Alternativ B strømledning
Batteriet ditt kan få kontinuerlig strømtilførsel hvis det kables. Forsyner dørklokken med 8–24 VAC, 5 VA eller høyere. Hvis du har en eksisterende mekanisk ringeklokke, kan du bruke den medfølgende kabelen for å koble til terminalene **FRONT** og **TRANS** for å koble forbi ringeklokken. Slå av sikringen før installasjon.
- Hvis veggen er ren og jevn, kan du bruke limputer for å feste braketten til veggen uten å bore.
- Hvis du må tilbakestille ringeklokken, holder du inne tilbakestillingsknappen i 5 sekunder. LED-lyset lyser rødt mens ringeklokken starter opp.

LED-status		Enhetens status
For dørklokke		
Blå	Blinker sakte	Lading
	Fast	Fullt ladet
Grønn	Blinker sakte i 3 sekunder	Ringer
	Fast	Paret med basestasjon-ringeklokken
Rød	Blinkende	Kunne ikke pare med basestasjon-ringeklokken
	Fast	Feil på enheten
Rød og grønn	Vekslende	Oppdaterer fastvare (sørg for at batteriet er ladet)
For ringeklokke		
Grønn	Blinkende	Klar til å konfigurere enheten
	Fast	Fungerer som det skal
Rød	Blinkende	Nettverket er frakoblet eller paring mislyktes
	Fast	Feil på enheten
Rød og grønn	Vekslende	Oppdaterer fastvaren

Suomi

❶ Asenna tukiaseman soittokello (Osa 1)
Yhdistä soittokello pistorasiaan. Kytke soittokello pistorasiaan, josta soittoääni kuuluu helposti ja joka sijaitsee mielellään reitittimen ja ovikellon välissä.

❷ Kytke ovikelloon virta (Osa 2)
Paina ⏻-painiketta ovikellon takana kytkeäksesi sen päälle, kuulet käynnistysäänen. Lataa ovikello, jos sen varaus on loppu (katso osa 5). Kytke ovikello pois päältä painamalla ⏻-painiketta kaksi kertaa.

❸ Asenna Imou Life -sovellus (Osa 3)
Skannaa QR-koodi tai etsi nimellä "Imou Life" ladataksesi ja asentaaksesi sovelluksen. Luo tili ja kirjaudu sisään.

❹ Määritä laitteet (Osa 4)
Skannaa soittokellon päällä tai tämän oppaan kannessa oleva QR-koodi sovelluksella ja lisää sitten soittokello tilillesi noudattamalla näytön ohjeita. Aseta ovikello lähelle soittokelloa ja odota, kunnes ovikello yhdistyy automaattisesti soittokelloon. Paina ovikellon painiketta testataksesi soiko soittokello samanaikaisesti.

❺ Lataa ovikello (Osa 5)
Lataa ovikello täyteen ennen asennusta 5 V DC 1 A verkkolaitteella (ei mukana). Etsi latauksen merkkivalojen tila kaaviosta. Älä lataa ovikelloa alle 0 °C:n tai yli 45 °C:n lämpötilassa.

❻ Asenna ovikello (Osa 6)
Suosittelemme asentamaan ovikellon 1,4–1,5 metrin korkeudelle maasta. Älä aseta ovikelloa vilkkaasti liikennöityä aluetta kohden, jotta ei-toivotut liikehälytykset voidaan välttää ja jotta akku ei tyhjenisi liian nopeasti. Valitse paikka, jossa on selkeä, esteetön näkökenttä ja hyvä Wi-Fi-signaali. Älä asenna ovikelloa rautaoviin tai kantavien seinien kulmiin.

Vaihtoehto A Akkukäyttöinen
Ovikello toimii omalla ladattavalla akullaan. Katso asennus ilman johtoja vaihtoehdosta A.
Vaihtoehto B Johdollinen
Akku saa virtaa, jos se on yhdistetty virtalähteeseen johdolla. Syötä ovikelloon 8–24 V AC, 5 V A tai yli. Jos sinulla on olemassa oleva mekaaninen soittokello, käytä mukana toimitettua välikaapelia **FRONT**- ja **TRANS**-liittimien yhdistämiseen ohittaaksesi soittokellon. Sammuta virta katkaisijasta ennen asennusta.
- Jos seinä on puhdas ja tasainen, voit kiinnittää telineen seinään ilman porausta tarratyynyjen avulla.
- Jos sinun täytyy nollata soittokello, pidä nollauspainiketta painettuna 5 sekunnin ajan. LED-valo palaa punaisena, kun soittokello käynnistyy uudelleen.

LED-tila		Laitteen tila
Ovikello		
Sininen	Vilkkuu hitaasti	Lataa
	Kiinteä	Ladattu täyteen
Vihreä	Vilkkuu hitaasti 3 sekuntia	Soittaa
	Kiinteä	Pariliitos tukiaseman soittokellon kanssa tehty
Punainen	Vilkkuva	Pariliitos tukiaseman soittokellon kanssa epäonnistui
	Kiinteä	Laitteen toimintahäiriö
Punainen ja vihreä	Vaihtuva	Laiteohjelmiston päivitys (pidä akussa riittävä varaus)
Soittokello		
Vihreä	Vilkkuva	Valmis määrittämään laitteen
	Kiinteä	Toimii oikein
Punainen	Vilkkuva	Verkkoyhteys katkaistu tai pariliitos epäonnistui
	Kiinteä	Laitteen toimintahäiriö
Punainen ja vihreä	Vaihtuva	Laiteohjelmiston päivitys

עברית

❶ התקן את תחנת הבסיס של יחידת הצלצול (חלק 1)
קבע את שקע המתח אל יחידת הצלצול. חבר את יחידת הצלצול לשקע המתח במקום שבו ניתן לשמוע את הרינגטון בקלות, ומומלץ למקם אותה בין הנתב לבין פעמון הדלת.

❷ הפעלת פעמון הדלת (חלק 2)
לחץ על לחצן ⏻ בגב פעמון הדלת כדי להפעיל אותו, וכעת תשמע את צליל ההפעלה. טען את פעמון הדלת אם הוא אפוף (ראה חלק 5). כדי להפסיק את פעולת פעמון הדלת, לחץ פעמיים על הלחצן ⏻.

❸ קבלת היישומון Imou Life (חלק 3)
סרוק את קוד QR או חפש את "Imou Life" כדי להורידו את היישומון ולהתקין אותו. יש ליצור חשבון ולהתחבר.

❹ כינון ההתקנים (חלק 4)
יש לסרוק באמצעות היישומון את קוד QR בחלק העליון של יחידת הצלצול או בבריכת מדריך זה, ולפעול לפי ההוראות במסך כדי להוסיף את יחידת הצלצול לחשבון שלך. הצב את פעמון הדלת קרוב ליחידת הצלצול והמתן עד שפעמון הדלת יתחבר באופן אוטומטי ליחידת הצלצול. לחץ על לחצן פעמון הדלת כדי לבדוק אם יחידת הצלצול יכולה לצלצל בו-זמנית.

❺ טעינת פעמון הדלת (חלק 5)
לפני ההתקנה, טען את פעמון הדלת במלואו באמצעות מתאם מתח 5VDC 1A (לא מסופק). אתר בתרשים את מצב החיווי לטעינה.אין לטען את פעמון הדלת במטפרטורה שנמוכה מ-0°C (32°F) או גבוהה מ-45°C (113°F).

❻ התקנת פעמון הדלת (חלק 6)
מומלץ להתקין את פעמון הדלת בגובה של 1.4 עד 1.5 מטר (4.6 עד 4.9 רגל) מהקרקע. אין לאפשר לפעמון הדלת להיות מול אזור תנועה עמוסה, כדי להימנע מהתראות תנועה לא רצויות, ולשמור על הסוללה מהתרוקנות מהירה מדי. בחר מקום שבו קיימים שדה ראייה ברור ופנוי וקליטת אות Wi-Fi טובה. אסור להתקין את פעמון הדלת על דלתות פלדה או על פינות של קירות הנושאים עומס.

אפשרות A מופעל בסוללה
פעמון הדלת יכול לפעול באמצעות סוללה נטענת משלו. ראה אפשרות A להתקנה ללא חיווט.
אפשרות B מופעל בכבל חשמל
הסוללה שלך יכולה לקבל מתח רציף אם היא מחוברת לכבל חשמל. ספק לפעמון הדלת 8-24 VAC, 5VA ומעלה. אם קיימת כבר ברשותך יחידת צלצול מכנית, השתמש בכבל המגשר המסופק כדי לחבר את הדקי **FRONT** ו-**TRANS** כדי לעקוף את יחידת הצלצול. נתק את מפסק המתח לפני ההתקנה.
- אם הקיר נקי וחלק, ניתן להשתמש ברפידות ההדבקה לצורך הצמדת התושבת לקיר ללא צורך בקידוח.
- אם תצטרך לאפס את יחידת הצלצול, לחץ לחיצה ארוכה על לחצן האיפוס במשך 5 שניות. נורית החיווי תאיר באדום ויציב כאשר יחידת הצלצול תאותחל.

סטטוס נורית LED		סטטוס התקן
עבור פעמון דלת		
כחול	הבהוב אטי	טעינה
	באופן רציף	טעינה מלאה
ירוק	הבהוב איטי למשך 3 שניות	מתקשר
	באופן רציף	מצומד ליחידת הצלצול של תחנת הבסיס
אדום	מהבהב	אירע כשל בצימוד ליחידת הצלצול של תחנת הבסיס
	באופן רציף	תקלת התקן
אדום וירוק	לסירוגין	עדכון קושחה (יש לוודא שהסוללה טעונה)
עבור יחידת צלצול		
ירוק	מהבהב	מוכן לכינון ההתקן
	באופן רציף	פועלת כשורה
אדום	מהבהב	הרשת מנותקת או הצימוד נכשל
	באופן רציף	תקלת התקן
אדום וירוק	לסירוגין	עדכון קושחה

Čeština

❶ Nainstalujte zvonek základní stanice (Část 1)
Připevněte napájecí zásuvku ke zvonku. Zapojte zvonek do elektrické zásuvky, kde je snadno slyšet vyzvánění, nejlépe umístěné mezi směrovačem a dveřním zvonkem.

❷ Zapnutí dveřního zvonku (Část 2)
Stisknutím tlačítka ⏻ na zadní straně zvonku jej zapněte a uslyšíte spouštěcí signál. Pokud je zvonek bez proudu, nabijte jej (viz část 5). Chcete-li dveřní zvonek vypnout, dvakrát stiskněte tlačítko ⏻.

❸ Stáhněte si aplikaci Imou Life (Část 3)
Naskenujte QR kód nebo vyhledejte „Imou Life" a aplikaci stáhněte a nainstalujte. Vytvořte si účet a přihlaste se.

❹ Nastavení zařízení (Část 4)
Pomocí aplikace naskenujte kód QR z horní části zařízení nebo z obálky této příručky a poté podle pokynů na obrazovce přidejte zvonek ke svému účtu. Přiložte dveřní zvonek k zařízení zvonku a počkejte, až se zvonek automaticky propojí se zařízením. Stisknutím tlačítka zvonku zkontrolujte, zda zvonek může zvonit současně.

❺ Nabijte dveřní zvonek (Část 5)
Před instalací plně nabijte dveřní zvonek pomocí napájecího adaptéru 5 V st.sm. 1 A (není součástí dodávky). Stav indikátoru pro nabíjení najdete v tabulce. Dveřní zvonek nenabíjejte při teplotách nižších než 0 °C nebo vyšších než 45 °C.

❻ Instalace dveřního zvonku (Část 6)
Doporučujeme nainstalovat zvonek ve výšce 1,4 až 1,5 metru nad zemí. Nedovolte, aby dveřní zvonek směřoval do oblasti s vysokým provozem, aby nedocházelo k nežádoucím upozorněním na pohyb a příliš rychlému vybití baterie. Vyberte místo s volným, nezakrytým zorným polem a dobrým signálem Wi-Fi. Dveřní zvonek neinstalujte na ocelové dveře nebo na rohy nosných zdí.

Varianta A: napájení z baterie
Dveřní zvonek může fungovat na vlastní dobíjecí baterii. Viz variantu A pro instalaci bez kabeláže.
Varianta B: napájení kabelem
Vaše baterie může mít nepřetržité napájení, pokud je napájena kabelem. Napájejte zvonek střídavým napětím 8–24 V, 5 A nebo vyšším. Pokud již máte nainstalovaný mechanický zvonek, použijte dodaný propojovací kabel k propojení svorek **FRONT** and **TRANS**, abyste zvonek obešli. Před instalací vypněte jistič napájení.
- Jestliže je stěna čistá a rovná, můžete držák ke stěně připevnit bez vrtání za použití lepicích podložek.
- Pokud potřebujete zvonek resetovat, stiskněte a po dobu 5 s podržte tlačítko pro resetování. Při spouštění zařízení zvonku bude kontrolka LED svítit červeně.

Stav LED		Stav zařízení
Pro dveřní zvonek		
Modrá	Bliká pomalu	Nabíjení
	Trvale svítí	Plně nabito
Zelená	Pomalu bliká po dobu 3 sekund	Volání
	Trvale svítí	Spárováno se zvonkem základní stanice
Červená	Bliká	Nepodařilo se spárovat se zvonkem základní stanice
	Trvale svítí	Došlo k závadě zařízení
Červená a zelená	Střídavě	Aktualizace firmwaru (zajistěte dostatečné nabití baterie)
Pro zvonění		
Zelená	Bliká	Připraveno k nastavení zařízení
	Trvale svítí	Funguje správně
Červená	Bliká	Síť odpojena nebo se nepodařilo ji spárovat
	Trvale svítí	Došlo k závadě zařízení
Červená a zelená	Střídavě	Aktualizace firmwaru

Slovenčina

❶ Montáž základnej stanice melodického zvončeka (1. krok)
Pripevnite k melodickému zvončeku zásuvku napájania. Melodický zvonček pripojte do zásuvky napájania na takom mieste, kde budete dobre počuť tón zvonenia, ideálne medzi smerovačom a domovým zvončekom.

❷ Zapnutie domového zvončeka (2. krok)
Zapnite domový zvonček stlačením tlačidla ⏻ na zadnej strane a pri zapnutí budete počuť charakteristický zvuk. Nabite melodický zvonček, ak nie je pod napätím (pozrite 5. krok). Domový zvonček vypnete dvojnásobným stlačením tlačidla ⏻.

❸ Získanie aplikácie Imou Life (3. krok)
Naskenujte kód QR alebo vyhľadajte „Imou Life" a stiahnite a nainštalujte aplikáciu. Vytvorte si účet a prihláste sa.

❹ Nastavenie zariadení (4. krok)
Pomocou aplikácie naskenujte kód QR na hornej strane melodického zvončeka alebo na obale tejto príručky a potom postupujte podľa pokynov na obrazovke a pridajte melodický zvonček do svojho konta. Prineste domový zvonček do blízkosti melodického zvončeka a počkajte, kým sa domový zvonček automaticky pripojí k melodickému zvončeku. Stlačením tlačidla domového zvončeka skontrolujte, či súčasne znie aj melodický zvonček.

❺ Nabíjanie domového zvončeka (5. krok)
Pred montážou úplne nabite domový zvonček pomocou napájacieho adaptéra 5 V DC 1 A (nie je pribalený). V tabuľke nájdete stav indikátorov pri nabíjaní.Nenabíjajte domový zvonček pri teplotách nižších ako 0 °C (32 °F) alebo vyšších ako 45 °C (113 °F).

❻ Montáž domového zvončeka (6. krok)
Odporúčame domový zvonček namontovať do výšky 1,4 až 1,5 metrov (4,6 až 4,9 stôp) nad zemou. Domový zvonček nenechávajte otočený do oblasti s vysokou intenzitou pohybu, aby ste zabránili nechceným upozorneniam na pohyb a aby sa batéria nevybíjala príliš rýchlo. Vyberte miesto, na ktoré budete mať zreteľný a nerušený výhľad, s dobrým signálom Wi-Fi. Namontujte domový zvonček na kovové dvere ani do rohu nosných stien.

**Možnosť A