Quick Start Guide

V1.0.2

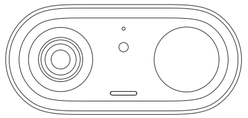

1.251.32.20047.000

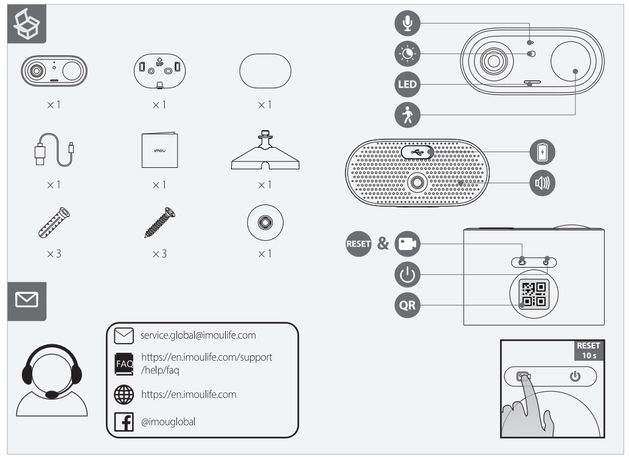

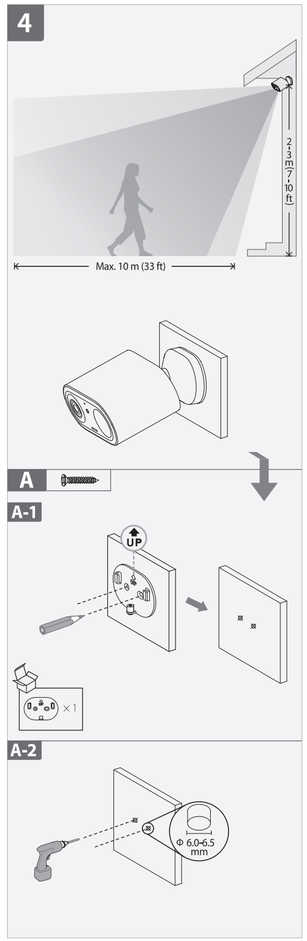

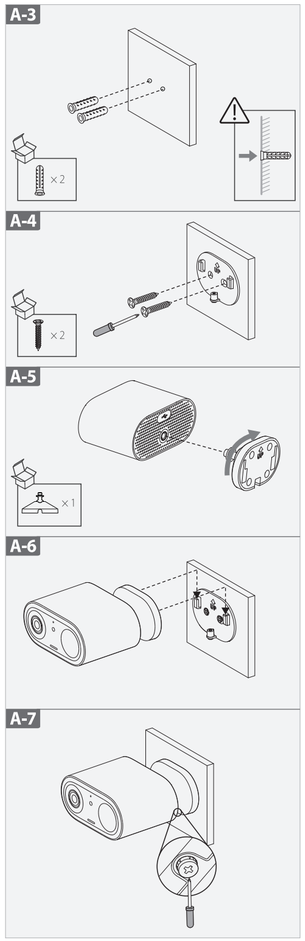

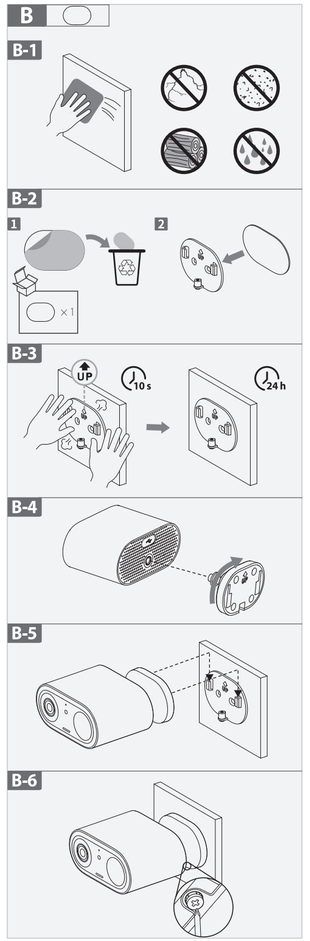

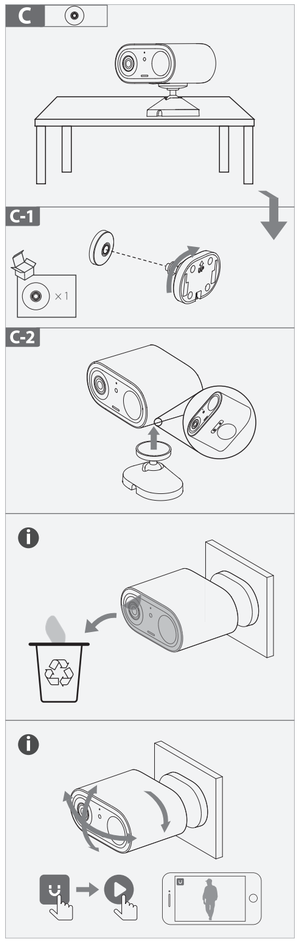

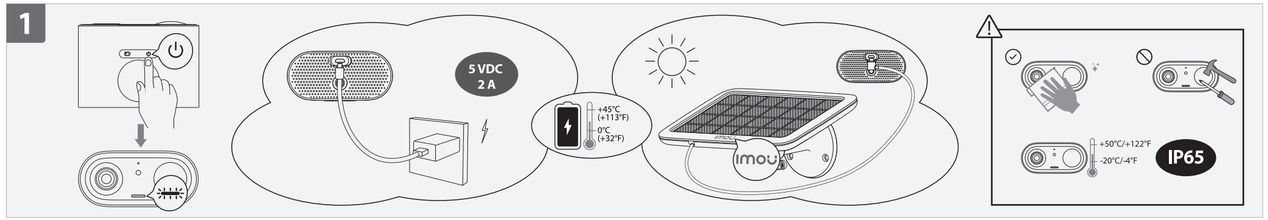

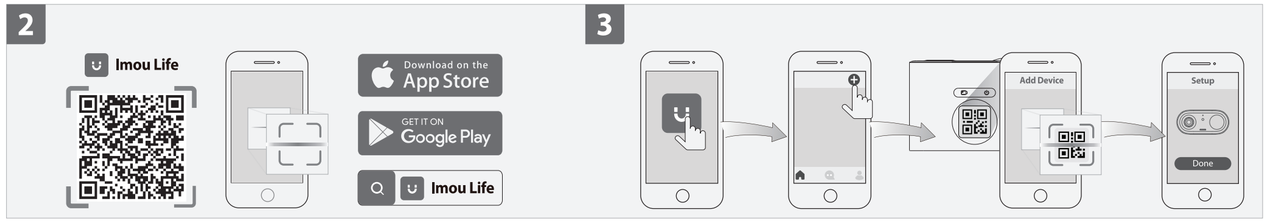

English

❶ Power On the Camera (Part 1)

Hold down the power button for 2 s to turn on the camera. The LED lights up in green when the camera is booting. If the LED flashes red twice and then turns off, the camera is out of battery. Please charge it with a 5VDC 2A power adapter or a solar panel (each sold separately).

❷ Get the Imou Life App (Part 2)

Scan the QR code on part 2 or search for "Imou Life" to download and install the app. Create an account and log in.

❸ Set Up the Camera (Part 3)

Scan the QR code on the body of the device or on the cover of this guide with the app, and then follow on-screen instructions to complete the setup.

❹ Install the Camera (Part 4)

Fully charge the camera before installation. Make sure the mounting surface is strong enough to hold three times the weight of the camera.

LED Status		Device Status
Blue	Flashing slowly	Charging
	Solid	Fully charged
Green	Flashing slowly	Ready to set up the device
	Flashing fast	Connecting to the router
	Solid	Booting
		Working properly
Red	Flashing slowly	Disconnected from the router
	Solid	Device malfunction
Red & Blue	Alternating	In VLOG mode
		Device hotspot turned on
Red & Green	Alternating	Updating firmware (keep battery enough)

ⓘ In case you need to reset the camera, press and hold the VLOG button for 10 s until you hear the prompt sound.

Deutsch

❶ Kamera einschalten (Abschnitt 1)

Drücken Sie kurz die Einschalttaste 2 Sekunden lang, um die Kamera einzuschalten. Sobald die Kamera startet, leuchtet die LED grün. Wenn die LED zweimal rot blinkt und sich dann ausschaltet, ist der Akku der Kamera leer. Bitte laden Sie die Kamera mit einem 5 V DC 2A-Netzadapter oder einem Solarpanel auf (beide separat erhältlich).

❷ Holen Sie sich die Imou Life App (Abschnitt 2)

Scannen Sie den QR-Code in Abschnitt 2 oder suchen Sie nach „Imou Life", um die App herunterzuladen und zu installieren. Erstellen Sie ein Konto und melden Sie sich an.

❸ Kamera einrichten (Abschnitt 3)

Scannen Sie den QR-Code auf dem Gerätegehäuse oder auf dem Titelblatt dieser Anleitung mit der App und folgen Sie dann den Anweisungen auf dem Bildschirm, um die Einrichtung abzuschließen.

❹ Kamera installieren (Abschnitt 4)

Laden Sie die Kamera vor der Installation vollständig auf. Stellen Sie sicher, dass die Montagefläche stabil genug ist, um das dreifache Gewicht der Kamera zu tragen.

LED-Status		Gerätestatus
Blau	Blinkt langsam	Laden
	Durchgehend	Vollständig geladen
Grün	Blinkt langsam	Bereit zur Einrichtung des Gerätes
	Blinkt schnell	Verbindung mit dem Router wird hergestellt
	Durchgehend	Gerät fährt hoch
		Funktioniert ordnungsgemäß
Rot	Blinkt langsam	Verbindung mit dem Router getrennt
	Durchgehend	Gerätestörung
Rot und blau	Abwechselnd	Im VLOG-Modus
		Geräte-Hotspot ist eingeschaltet
Rot und grün	Abwechselnd	Firmware wird aktualisiert (Akku muss ausreichend geladen sein)

ⓘ Um die Kamera zurückzusetzen, halten Sie die VLOG-Taste 10 Sekunden lang gedrückt, bis der Aufforderungston ertönt.

Français

❶ Mise en marche de la caméra (Partie 1)

Maintenez le bouton d'alimentation enfoncé pendant 2 s pour allumer la caméra. Le voyant s'allume en vert lorsque la caméra démarre. Si le voyant clignote en rouge deux fois puis s'éteint, la caméra n'a plus de batterie. Veuillez le charger avec un adaptateur secteur 5VDC 2A ou un panneau solaire (chacun vendu séparément).

❷ Obtenir l'application Imou Life (Partie 2)

Scannez le code QR à la partie 2 ou recherchez « Imou Life » pour télécharger et installer l'application. Créez un compte et connectez-vous.

❸ Configurez la caméra (Partie 3)

Scannez le code QR sur le boîtier de l'appareil ou sur la couverture de ce guide avec l'application, puis suivez les instructions à l'écran pour terminer la configuration.

❹ Installez la caméra (Partie 4)

Chargez complètement la caméra avant de l'installer. Assurez-vous que la surface de montage est suffisamment solide pour supporter trois fois le poids de la caméra.

État du voyant		État de l'appareil
Bleu	Clignote lentement	Chargement
	Fixe	Complètement chargé
Vert	Clignote lentement	Prêt à configurer l'appareil
	Clignote rapidement	Connexion au routeur
	Fixe	Démarrage
		Fonctionne correctement
Rouge	Clignote lentement	Déconnecté du routeur
	Fixe	Défaillance de l'appareil
Rouge et bleu	Alternatif	En mode VLOG
		Point d'accès de l'appareil activé
Rouge et vert	Alternatif	Mise à jour du microprogramme (la batterie doit être suffisante)

ⓘ Si vous avez besoin de réinitialiser la caméra, maintenez le bouton VLOG enfoncé pendant 10 s jusqu'à ce que vous entendiez le son d'invite.

Nederlands

❶ De camera aanzetten (Deel 1)

Houd de aan/uit-knop 2 s ingedrukt om de camera in te schakelen. De LED brandt groen als de camera opstart. Als de LED twee keer rood knippert en uitgaat, dan is de batterij van het apparaat leeg. Laad de camera op met een 5VDC 2A-netstroomadapter of een zonnepaneel (beide afzonderlijk verkrijgbaar).

❷ Download de Imou Life App (Deel 2)

Scan de QR-code op deel 2 of zoek naar "Imou Life" om de app te downloaden en installeren. Creëer een account en meld je aan.

❸ De camera monteren (Deel 3)

Scan met de app de QR-code op de behuizing van het apparaat of op de omslag van deze handleiding en volg de instructies op het scherm om de installatie te voltooien.

❹ De camera installeren (Deel 4)

Laad de camera volledig op voordat u deze installeert. Controleer of het montageoppervlak sterk genoeg is om minstens drie keer het gewicht van de camera te dragen.

LED-status		Apparaatstatus
Blauw	Langzaam knipperend	Opladen
	Continue aan	Volledig opgeladen
Groen	Langzaam knipperend	Apparaat is gereed voor installatie
	Snel knipperend	Verbinden met de router
	Continue aan	Bezig met opstarten
		Werkt perfect
Rood	Langzaam knipperend	Verbinding met router verbroken
	Continue aan	Apparaat storing
Rood & Blauw	Afwisselend	In VLOG-modus
		Hotspot van het apparaat staat aan
Rood & Groen	Afwisselend	Firmware bijwerken (batterij op voldoende niveau houden)

ⓘ Voor het geval dat u de camera moet resetten, houdt u de VLOG-knop 10 sec. ingedrukt tot u het prompt-geluid hoort.

Español

❶ Encienda la cámara (parte 1)

Mantenga pulsado el botón de encendido durante 2 segundos para encender la cámara. Las luces LED se iluminan en verde cuando la cámara arranca. Si el LED parpadea dos veces y se apaga, la cámara no tiene batería. Cargue la cámara con un adaptador de corriente 5VDC 2A o un panel solar (se venden por separado).

❷ Descargue la aplicación Imou Life (parte 2)

Escanee el código QR en el apartado 2 o busque "Imou Life" para descargar e instalar la aplicación. Cree una cuenta e inicie sesión.

❸ Configure la cámara (parte 3)

Use la aplicación para escanear el código QR situado en el cuerpo del dispositivo o en la portada de esta guía y siga las instrucciones de la pantalla para completar la configuración.

❹ Instale la cámara (parte 4)

Cargue completamente la cámara antes de instalarla. Asegúrese de que la superficie de montaje sea lo suficientemente resistente para soportar tres veces el peso de la cámara.

Estado del led		Estado del dispositivo
Azul	Parpadeo lento	Cargando
	Fijo	Completamente cargado
Verde	Parpadeo lento	Listo para configurar el dispositivo
	Parpadeo rápido	Conectando al rúter
	Fijo	Arranque
		Funciona correctamente
Rojo	Parpadeo lento	Desconectado del rúter
	Fijo	Avería del dispositivo
Rojo y azul	Alternante	En modo VLOG
		Punto de acceso del dispositivo encendido
Rojo y verde	Alternante	Actualizando firmware (mantenga un nivel de batería suficiente)

ⓘ Si necesita restablecer la cámara, mantenga pulsado el botón VLOG durante 10 s hasta que se escuche un sonido.

Português

❶ Ligar a Câmara (Parte 1)

Prima sem soltar o botão de alimentação durante 2 segundos para ligar a câmara. O LED fica verde enquanto a câmara estiver a reiniciar. Se o LED piscar duas vezes e desligar, a câmara não tem bateria. Carregue com um transformador de 5 VCC 2 A ou um painel solar (vendido em separado).

❷ Obter a Aplicação Imou Life (Parte 2)

Leia o código QR na secção 2 ou pesquise por "Imou Life" para transferir e instalar a aplicação. Crie uma conta e inicie sessão.

❸ Configurar a Câmara (Parte 3)

Utilize a aplicação para ler o código QR no corpo do dispositivo ou na capa deste guia e, depois, siga as instruções apresentadas no ecrã para concluir a configuração.

❹ Instalar a Câmara (Parte 4)

Carregue totalmente a câmara antes da instalação. Certifique-se de que a superfície de montagem é suficientemente forte para suportar três vezes o peso da câmara.

Estado do LED		Estado do dispositivo
Azul	A piscar lentamente	A carregar
	Fixo	Totalmente carregada
Verde	A piscar lentamente	Pronto para configurar o dispositivo
	A piscar rapidamente	A ligar ao router
	Fixo	Arranque
		A funcionar corretamente
Vermelho	A piscar lentamente	Desligado do router
	Fixo	Avaria do dispositivo
Vermelho e azul	Alternado	No modo VLOG
		Hotspot do dispositivo ativado
Vermelho e verde	Alternado	A atualizar o firmware (preservar bateria)

ⓘ Se precisar de repor a câmara, prima sem soltar o botão VLOG durante 10 s até ouvir um som de aviso.

Italiano

❶ Accensione della telecamera (parte 1)

Tenere premuto il pulsante di alimentazione per 2 secondi per accendere il dispositivo. L'indicatore LED si accende di verde mentre la telecamera si avvia. Se l'indicatore LED lampeggia di rosso due volte e poi si spegne, la telecamera ha la batteria scarica. Ricaricare la batteria usando un alimentatore CC 5 V 2 A o un pannello solare (entrambi venduti separatamente).

❷ Download dell'app Imou Life (parte 2)

Scansionare il codice QR parte 2 o cercare "Imou Life" per scaricare e installare l'app. Creare un account e accedervi.

❸ Configurazione della telecamera (parte 3)

Eseguire la scansione del codice QR sul corpo del dispositivo o sulla copertina di questa guida con l'app, quindi seguire le istruzioni sullo schermo per completare la configurazione.

❹ Installazione della telecamera (parte 4)

Ricaricare completamente la telecamera prima dell'installazione. Verificare che la superficie di montaggio sia abbastanza solida da reggere almeno tre volte il peso della telecamera.

LED di stato		Stato del dispositivo
Blu	Lampeggiamento lento	In ricarica
	Fisso	Batteria carica
Verde	Lampeggiamento lento	Dispositivo pronto per la configurazione
	Lampeggiamento veloce	Connessione al router
	Fisso	Avvio
		Funzionamento corretto
Rosso	Lampeggiamento lento	Non connesso al router
	Fisso	Malfunzionamento del dispositivo
Rosso e blu	Alternati	In modalità VLOG
		Hotspot dispositivo attivato
Rosso e verde	Alternati	Aggiornamento del firmware (verificare che il livello della batteria sia sufficiente)

ⓘ Se occorre ripristinare la telecamera, tenere premuto il pulsante VLOG per 10 secondi finché non viene riprodotto un segnale acustico.

Polski

❶ Włączyć zasilanie kamery (Część 1)

Przytrzymać przycisk zasilania przez 2 s, aby włączyć kamerę. Dioda LED świeci na zielono, kiedy kamera się uruchamia. Jeśli dioda LED mignie dwa razy na czerwono i zgaśnie, akumulator kamery jest rozładowany. Należy naładować ją, korzystając z zasilacza sieciowego 5 V DC 2 A lub z panelu słonecznego (oba urządzenia sprzedawane osobno).

❷ Pobrać aplikację Imou Life (Część 2)

Zeskanować kod QR znajdujący się w 2. części lub wyszukać aplikację „Imou Life", aby ją pobrać i zainstalować. Założyć konto i zalogować się.

❸ Skonfigurować kamerę (Część 3)

Zeskanować kod QR, znajdujący się na obudowie urządzenia lub na okładce niniejszego przewodnika za pomocą aplikacji, a następnie postępować zgodnie z instrukcjami wyświetlanymi na ekranie, aby zakończyć konfigurację.

❹ Zainstalować kamerę (Część 4)

Przed zainstalowaniem kamery należy ją w pełni naładować. Upewnić się, że powierzchnia montażowa jest wystarczająco mocna, aby pomieścić trzykrotnie większą wagę niż waga kamery.

Wskaźnik stanu		Stan urządzenia
Niebieski	Światło miga powoli	Ładowanie
	Światło stałe	Całkowicie naładowana
zielony	Światło miga powoli	Gotowość do konfigurowania urządzenia
	Światło miga szybko	Nawiązywanie połączenia z routerem
	Światło stałe	Uruchamianie
		Prawidłowa praca
Czerwony	Światło miga powoli	Odłączony od routera
	Światło stałe	Usterka urządzenia
Czerwony i niebieski	Światło naprzemienne	W trybie VLOG
		Hotspot urządzenia włączony
Czerwony i zielony	Światło naprzemienne	Aktualizacja oprogramowania sprzętowego (zapewnij odpowiedni stan akumulatora)

ⓘ W razie konieczności zrestartowania kamery nacisnąć i przytrzymać przycisk VLOG przez 10 s, aż do usłyszenia dźwięku powiadomienia.

Türkçe

❶ Kamerayı Açma (Bölüm 1)
Kamerayı açmak için güç düğmesine 2 saniye basılı tutun. Kamera açılırken LED yeşil renkte yanar. LED iki kez kırmızı yanıp söndükten sonra kapanırsa, kameranın pili bitmiş demektir. Lütfen 5VDC 2A güç adaptörü veya güneş paneli ile şarj edin (her biri ayrı satılır).

❷ Imou Life Uygulamasını edinme (Bölüm 2)
Uygulamayı indirip yüklemek için QR kodunu bölüm 2'de taratın veya "Imou Life"i arayın. Bir hesap oluşturarak oturum açın.

❸ Kamerayı Ayarlama (Bölüm 3)
Cihazın gövdesindeki veya bu kılavuzun kapağındaki QR kodunu uygulama ile tarayın ve ardından kurulumu tamamlamak için ekrandaki talimatları izleyin.

❹ Kamerayı Kurma (Bölüm 4)
Kurulumdan önce kamerayı tamamen şarj edin. Montaj yüzeyinin kameranın ağırlığının üç katını taşıyacak kadar güçlü olduğundan emin olun.

LED Durumu		Cihaz durumu
Mavi	Yavaş yanıp sönüyor	Şarj Oluyor
	Sabit	Tam dolu
Yeşil	Yavaş yanıp sönüyor	Cihazı kurulmaya hazır
	Hızlı yanıp sönüyor	Yönlendiriciye bağlanma
	Sabit	Onyükleme
		Düzgün çalışıyor
Kırmızı	Yavaş yanıp sönüyor	Yönlendiriciyle bağlantı kesildi
	Sabit	Cihaz arızası
Kırmızı ve Mavi	Dönüşümlü	VLOG modunda
	Cihaz bağlantı noktası açık	Enhetens hotspot är aktiverad
Kırmızı ve Yeşil	Dönüşümlü	Cihaz yazılımının güncellenmesi (yeterli pil bulundurun)

ⓘ Kamerayı sıfırlamanız gerekirse, komut sesini duyana kadar VLOG düğmesine 10 saniye basılı tutun.

Svenska

❶ Slå på kameran (del 1)
Håll strömknappen intryckt i 2 sekunder för att slå på kameran. LED-lampan lyser grönt när kameran startar. Om lysdioden blinkar rött två gånger och sedan släcks har kameran slut på batteri. Ladda det med en 5 VDC 2 A nätadapter eller en solpanel (båda säljs separat).

❷ Hämta Imou Life-appen (del 2)
Skanna QR-koden på del 2 eller sök efter "Imou Life" för att ladda ner och installera appen. Skapa ett konto och logga in.

❸ Konfigurera kameran (del 3)
Använd appen för att skanna QR-koden på kamerahuset eller på omslaget till den här guiden och följ sedan instruktionerna på skärmen för att slutföra konfigurationen.

❹ Installera kameran (del 4)
Ladda kameran helt innan installationen. Säkerställ att monteringsytan är tillräckligt hållfast för att hålla tre gånger kamerans vikt.

Lysdiodens status		Enhetens status
Blå	Blinkar långsamt	Laddar
	Fast sken	Fulladdad
Grön	Blinkar långsamt	Redo att konfigurera enheten
	Blinkar snabbt	Ansluter till routern
	Fast sken	Startar
		Fungerar korrekt
Röd	Blinkar långsamt	Frånkopplad från routern
	Fast sken	Enhetsfel
Röd och blå	Växlar	I VLOG-läge
		Enhetens hotspot är aktiverad
Röd och grön	Växlar	Uppdaterar firmware (se till att det finns tillräckligt med batteri)

ⓘ Om du behöver återställa kameran håller du VLOG-knappen intryckt i 10 sekunder tills en ljudsignal hörs.

Dansk

❶ Tænd kameraet (del 1)
Tryk på afbryderknappen i 2 sekunder for at tænde kameraet. LED-kontrollampen lyser grønt, når kameraet starter op. Hvis LED-kontrollampen blinker rødt to gange og derefter slukker, er batteriet på kameraet opbrugt. Oplad batteriet med en strømadapter på 5 V jævnstrøm og 2 A eller et solpanel (begge sælges særskilt).

❷ Hent appen Imou Life (del 2)
Scan QR-koden på del 2 eller søg efter "Imou Life" for at downloade og installere appen. Opret en konto, og log ind.

❸ Opsæt kameraet (del 3)
Scan QR-koden på enhedens kabinet eller på omslaget til denne vejledning med appen, og følg derefter anvisningerne på skærmen for at afslutte opsætningen.

❹ Installér kameraet (del 4)
Oplad kameraet helt før installationen. Kontrollér, at monteringsoverfladen er stærk nok til at bære tre gange kameraets vægt.

LED-status		Enhetens status
Blå	Blinker langsomt	Opladning
	Ensfarvet	Fuldt opladet
Grøn	Blinker langsomt	Klar til opsætning af enheden
	Blinker hurtigt	Tilslutter routeren
	Ensfarvet	Starter op
		Fungerer korrekt
Rød	Blinker langsomt	Afbrudt fra routeren
	Ensfarvet	Fejlfunktion på enhed
Rød og blå	Skiftevis	I tilstanden VLOG
		Enhedshotspot er tændt
Rød og grøn	Skiftevis	Opdaterer firmware (oprethold et tilstrækkeligt batteriniveau)

ⓘ Hvis du skal nulstille kameraet, skal du trykke på VLOG-knappen i 10 sekunder, indtil du hører prompten.

Norsk

❶ Slå på kameraet (Del 1)
Hold inne av/på-knappen i 2 sekunder for å skru på kameraet. Lysdiodene lyser grønt når kameraet starter opp. Hvis LED-lysene blinker rødt to ganger og slår seg av, er kameraet tomt for batteri. Lad det med en 5 VDC 2 A strømadapter eller et solcellepanel (begge selges separat).

❷ Få Imou Life-appen (Del 2)
Skanne QR-koden på del 2 eller søk etter «Imou Life» for å laste ned og installere appen. Opprett en konto og logg inn.

❸ Sett opp kameraet (Del 3)
Skann QR-koden på enheten eller dekselet til denne veiledningen med appen, og følg instruksjonene på skjermen for å fullføre oppsettet.

❹ Sette opp kameraet (Del 4)
Lad kameraet helt opp før installasjon. Sørg for at monteringsoverflaten er sterk nok til å holde tre ganger vekten til kameraet.

LED-status		Enhetens status
Blå	Blinker sakte	Lading
	Fast	Fullt ladet
Grønn	Blinker sakte	Klar til å konfigurere enheten
	Blinker raskt	Kobler seg til ruteren
	Fast	Oppstart
		Fungerer som det skal
Rød	Blinker sakte	Koblet fra ruteren
	Fast	Enhetsfeil
Rød og blå	Vekslende	i VLOG-modus
		Enhets-hotspot slått på
Rød og grønn	Vekslende	Oppdaterer firmware (sørg for nok batteri)

ⓘ Hvis du må tilbakestille kameraet, trykker og holder du av/på-knappen inne i 10 sekunder til du hører varsellyden.

Suomi

❶ Kytke kamera päälle (Osa 1)
Käynnistä kamera pitämällä virtapainiketta painettuna 2 s. LED syttyy vihreänä, kun kamera käynnistyy. Jos LED vilkkuu punaisena kahdesti ja sammuu sitten, kameran akku on tyhjä. Lataa se 5 V DC 2 A verkkolaitteella tai aurinkopaneelilla (kumpikin myydään erikseen).

❷ Asenna Imou Life -sovellus (Osa 2)
Skannaa QR-koodi osassa 2 tai etsi nimellä "Imou Life" ladataksesi ja asentaaksesi sovelluksen. Luo tili ja kirjaudu sisään.

❸ Määritä kamera (Osa 3)
Skannaa laitteen rungossa tai tämän oppaan kannessa oleva QR-koodi sovelluksella ja suorita sitten määritys loppuun noudattamalla näytön ohjeita.

❹ Asenna kamera (Osa 4)
Lataa kamera täyteen ennen asentamista. Varmista, että asennuspinta on riittävän vahva kestämään kameran painon kolminkertaisesti.

LED-tila		Laitteen tila
Sininen	Vilkkuu hitaasti	Lataa
	Kiinteä	Ladattu täyteen
Vihreä	Vilkkuu hitaasti	Valmis määrittämään laitteen
	Vilkkuu nopeasti	Yhdistetään reitittimeen
	Kiinteä	Käynnistyy
		Toimii oikein
Punainen	Vilkkuu hitaasti	Kytketty irti reitittimestä
	Kiinteä	Laitteen toimintahäiriö
Punainen ja sininen	Vaihtuva	VLOG-tilassa
		Laitteen tukiasema kytketty päälle
Punainen ja vihreä	Vaihtuva	Laiteohjelmiston päivitys (pidä akussa riittävä varaus)

ⓘ Jos sinun täytyy nollata kamera, pidä VLOG-painiketta painettuna 10 sekunnin ajan, kunnes kuulet äänikehotteen.

עברית

❶ הפעלת מצלמה פעיל (חלק 1)
יש לבצע לחיצה ממושכת על לחצן המצלמה למשך 2 שנ' כדי להפעיל את המצלמה. נורית ה-LED ייאיר בירוק שהמצלמה מאותחלת. אם נורית ה-LED מהבהבת באור אדום פעמיים, ולאחר מכן נכבית, זה אומר שאין במצלמה סוללה מתפקדת. נא לטעון אותה עם מתאם חשמלי של 5VDC 2A או לוח סולרי (שניהם נמכרים בנפרד).

❷ קבלת האפליקציה Imou Life (חלק 2)
סרוק את קוד QR בחלק 2 או חפש אחר הישומון "Imou Life" כדי להורידו ולהתקין אותו. יש לייצר חשבון ולהתחבר.

❸ כיוון המצלמה (חלק 3)
יש לסרוק עם האפליקציה את קוד QR שעל גוף ההתקן או על העטיפה של מדריך זה, ולאחר מכן למלא אחר הוראות על המסך כדי להשלים את הכיוון.

❹ התקנת המצלמה (חלק 4)
יש לבצע טעינה מלאה של המצלמה לפני ביצוע ההתקנה. בדוק כדי לוודא שמשטח ההרכבה חזק מספיק כדי לשאת גופים שמשקלם פי שלושה ממשקל המצלמה.

LED-מצב		סטטוס התקן
כחול	הבהוב אטי	טעינה
	באופן רציף	טעינה מלאה
ירוק	הבהוב אטי	מוכן לכיוון ההתקן
	הבהוב מהיר	חיבור לנתב
	באופן רציף	אתחול
		פעולה כשורה
אדום	הבהוב אטי	בוצע ניתוק מהנתב
	באופן רציף	תקלת התקן
אדום וכחול	לסירוגין	הפעלת הנקודה החמה של ההתקן
אדום וירוק	לסירוגין	עדכון קושחה (יש לוודא שהסוללה טעונה)

ⓘ אם יש צורך לאפס את המצלמה, יש ללחוץ וּלהחזיק את הלחצן VLOG למשך 10 שניות עד שישמע צליל האישור.

Čeština

❶ Zapněte kameru (Část 1)
Podržením tlačítka napájení po dobu 2 s zapněte kameru. Při spouštění kamery se rozsvítí zelená kontrolka LED. Pokud kontrolka LED dvakrát zabliká červeně a poté zhasne, znamená to, že je baterie kamery vybitá. Nabijte ji pomocí napájecího adaptéru 5 V DC 2 A nebo solárního panelu (každý se prodává samostatně).

❷ Stáhněte si aplikaci Imou Life (Část 2)
Naskenujte QR kód v části 2 nebo vyhledejte „Imou Life" a aplikaci stáhněte a nainstalujte. Vytvořte si účet a přihlaste se.

❸ Nastavte kameru (Část 3)
Pomocí aplikace naskenujte kód QR na těle zařízení nebo na obálce této příručky a poté podle pokynů na obrazovce dokončete nastavení.

❹ Nainstalujte kameru (Část 4)
Před instalací kameru plně nabijte. Zajistěte, aby byl montážní povrch dostatečně pevný, aby udržel trojnásobek hmotnosti kamery.

Stavová LED dioda		Stav zařízení
Modrá	Blíká pomalu	Nabíjení
	Trvale svítí	Plně nabito
Zelená	Blíká pomalu	Připraveno k nastavení zařízení
	Blíká rychle	Připojování k routeru
	Trvale svítí	Probíhá spouštění
		Funguje správně
Červená	Blíká pomalu	Odpojeno od routeru
	Trvale svítí	Došlo k závadě zařízení
Červená a modrá	Střídavě svítí	V režimu VLOG
		Zapnutý hotspot zařízení
Červená a zelená	Střídavě svítí	Aktualizace firmwaru (zajistěte dostatečné nabití baterie)

ⓘ Pokud potřebujete kameru resetovat, stiskněte tlačítko VLOG a podržte ho 10 s, dokud neuslyšíte zvukovou výzvu.

Slovenčina

❶ Zapnutie kamery (časť 1)
Na zapnutie kamery podržte stlačené tlačidlo napájania po dobu 2 s. Pri spúšťaní kamery sa indikátor LED rozsvieti nazeleno. Ak indikátor LED zabliká dvakrát načerveno a zhasne, kamera je vybitá. Nabite ju pomocou napájacieho adaptéra s 2 V DC 2 A alebo solárneho panela (každé zariadenie sa predáva samostatne).

❷ Získanie aplikácie Imou Life (časť 2)
Naskenujte kód QR v časti 2 alebo vyhľadajte „Imou Life" a stiahnite a nainštalujte aplikáciu. Vytvorte si účet a prihláste sa.

❸ Nastavenie kamery (časť 3)
Pomocou aplikácie naskenujte kód QR na tele zariadenia alebo na obale tejto príručky a potom postupujte podľa pokynov na obrazovke a dokončte nastavenie.

❹ Inštalácia kamery (časť 4)
Pred inštaláciou kamery úplne nabite. Skontrolujte, či je montážny povrch dostatočne pevný na to, aby udržal trojnásobnú hmotnosť kamery.

Stav LED		Stav zariadenia
Modrá	Pomalé blikanie	Nabíjanie
	Neprerušovane	Plne nabité
Zelená	Pomalé blikanie	Pripravené na nastavenie zariadenie
	Rýchle blikanie	Pripojenie k smerovaču
	Neprerušovane	Spúšťanie
		Funguje správne
Červená	Pomalé blikanie	Odpojené od smerovača
	Neprerušovane	Zlyhanie zariadenia
Červená a modrá	Striedanie	V režime VLOG
		Hotspot zariadenia je zapnutý
Červená a zelená	Striedanie	Aktualizácia firmvéru (zabezpečte dostatočné nabitie batérie)

ⓘ Ak potrebujete obnoviť nastavenia kamery, stlačte a podržte tlačidlo VLOG na 10 s, až kým nebudete počuť zvukovú výzvu.

Srpski

❶ Uključivanje kamere (1. deo)
Pritisnite i držite dugme za napajanje 2 sekunde da biste uključili kameru. LED lampice sijaju zeleno dok se kamera ponovo pokreće. Ako LED lampica dvaput treperi crveno i ugasi se, baterija kamere je istrošena. Napunite je pomoću adaptera za napajanje od 5VDC 2A ili solarnog panela (prodaju se zasebno).

❷ Preuzimanje aplikacije Imou Life (2. deo)
Skenirajte QR kod u 2. delu ili potražite „Imou Life", pa preuzmite i instalirajte aplikaciju. Otvorite nalog i prijavite se.

❸ Podešavanje kamere (3. deo)
Pomoću aplikacije skenirajte QR kod na kućišu uređaja ili na naslovnoj stranici ovog vodiča, a zatim pratite uputstva na ekranu kako biste dovršili podešavanje.

❹ Instaliranje kamere (4. deo)
Napunite kamero do kraja pre instaliranja. Površina na koju se montira treba da bude dovoljno jaka da nosi težinu tri puta veću od težine kamere.

Status LED lampice		Status uređaja
Plava	Sporo treptanje	Punjenje
	Bez prekida	Potpuno pun
Zelena	Sporo treptanje	Uređaj je spreman za konfigurisanje
	Brzo treptanje	Povezivanje sa ruterom
	Bez prekida	Podizanje sistema
		Pravilan rad
Crvena	Sporo treptanje	Veza sa ruterom prekinuta
	Bez prekida	Uređaj je nespravan
Crvena i plava	Naizmenično	U režimu VLOG
		Pristupna tačka uređaja uključena
Crvena i zelena	Naizmenično	Ažuriranje firmvera (baterija dovoljno puna)

ⓘ Ako treba da resetujete kameru, pritisnite dugme za VLOG i držite ga 10 sekundi dok ne čujete odzivni zvuk.

Română

❶ Porniți camera (Partea 1)
Țineți apăsat butonul de pornire timp de 2 secunde, pentru a porni camera. LED-ul se aprinde în verde atunci când camera pornește. Dacă LED-ul clipește roșu de două ori și apoi se stinge, atunci camera este descărcată. Vă rugăm să-l încărcați cu un adaptor de alimentare de 5VDC 2A sau prin intermediul unui panou solar (fiecare articol se vinde separat).

❷ Obțineți aplicația Imou Life (Partea 2)
Scanați codul QR partea 2 sau "Imou Life" pentru a descărca și a instala aplicația. Creați un cont și conectați-vă.

❸ Configurați camera (Partea 3)
Scanați codul QR de pe corpul dispozitivului sau de pe coperta acestui ghid, cu aplicația, apoi urmați instrucțiunile de pe ecran, pentru a finaliza configurarea.

❹ Instalați Camera (Partea 4)
Încărcați complet camera înainte de instalare. Asigurați-vă că suprafața de montare este suficient de puternică pentru a susține de trei ori greutatea camerei.

Stare LED		Stare dispozitiv
Albastru	Clipește încet	Se încarcă
	Solid	Încărcare completă
Verde	Clipește încet	Pregătit pentru configurarea dispozitivului
	Clipește rapid	În curs de conectare la router
	Solid	Porește
		Funcționează corespunzător
Roșu	Clipește încet	Deconectat de la router
	Solid	Defecțiune a dispozitivului
Roșu și albastru	Alternativ	În modul VLOG
		Hotspot-ul dispozitivului este pornit
Roșu și verde	Alternativ	Actualizare firmware (păstrați bateria în limite suficiente)

ⓘ În cazul în care trebuie să resetați camera, apăsați și mențineți apăsat butonul VLOG timp de 10 s până când auziți sunetul instantaneu.

Magyar

❶ A kamera bekapcsolása (1. rész)
A kamera bekapcsolásához tartsa nyomva a bekapcsológombot 2 másodpercig. A kamera indításakor a LED zöld színben világít. Ha a LED vörös színben kétszer felvillan, majd kialszik, akkor a kamera akkumulátora lemerült. Töltse fel egy 5V DC 2A-es tápadapterrel vagy egy napelemmel (mindkettő külön kapható).

❷ Az Imou Life alkalmazás beszerzése (2. rész)
Az alkalmazás letöltéséhez és telepítéséhez olvassa be a QR-kódot lásd: 2. rész, vagy keressen rá az „Imou Life"-ra. Hozzon létre egy fiókot, és jelentkezzen be.

❸ A kamera beállítása (3. rész)
Az alkalmazással olvassa be a készüléken vagy az ennek az útmutatónak a borítóján található QR-kódot, majd kövesse az utasításokat a beállítás befejezéséhez.

❹ A kamera telepítése (4. rész)
Telepítés előtt töltse fel teljesen a kamerát. Ellenőrizze, hogy a szerelési felület képes-e megtartani a kamera súlyának háromszorosát.

LED állapota		Készülék állapota
Kék	Lassan villog	Töltés
	Folyamatos	Teljesen feltöltve
Zöld	Lassan villog	A készülék telepítésre készen
	Gyorsan villog	Csatlakozás a routerhez
	Folyamatos	Indítás
		Megfelelő működés
Vörös	Lassan villog	Leválasztva a routerről
	Folyamatos	Készülékhiba
Vörös+Kék	Váltakozó	VLOG üzemmód
		Az eszköz hotspotja be van kapcsolva
Vörös+Zöld	Váltakozó	Firmware-frissítés (ügyeljen a megfelelő töltöttségre)

ⓘ Ha újra kell indítania a kamerát, tartsa lenyomva a VLOG gombot 10 másodpercig, amíg hangjelzést nem hall.

Latviski

❶ Kameras ieslēgšana (1. daļa)
Lai ieslēgtu kameru, nospiediet un 2 sek. turiet nospiestu barošana pogu. LED iedegas zaļā krāsā, kad kamera tiek sāknēta. Ja LED divas reizes mirgo sarkanā krāsā un izslēdzas, kamerai ir izlādējies akumulators. Uzlādējiet to ar 5VDC 2 A strāvas adapteri vai saules bateriju (katrs tiek pārdots atsevišķi).

❷ Lejupielādējiet lietotni "Imou Life" (2. daļa)
Skenējiet QR kodu 2. daļā vai meklējiet "Imou Life", lai lejupielādētu un uzstādītu lietotni. Izveidojiet kontu un piesakieties.

❸ Kameras iestatīšana (3. daļa)
Izmantojot lietotni, skenējiet QR kodu, kas atrodas uz ierīces korpusa vai uz šīs rokasgrāmatas vāka; pēc tam izpildiet ekrāna rādījumus norādījumus, lai pabeigtu iestatīšanu.

❹ Kameras instalēšana (4. daļa)
Pirms instalēšanas pilnībā uzlādējiet kameru. Pārliecinieties, ka montāžas virsma ir pietiekami izturīga, lai noturētu svaru, kas trīs reizes pārsniedz kameras svaru.

LED stāvoklis		Ierices stāvoklis
Zils	Lēna mirgošana	Uzlāde
	Nepārtraukts	Pilnīgi uzlādēts
Zaļš	Lēna mirgošana	Gatavs iestatīt ierīci
	Ātra mirgošana	Savienošana ar maršrutētāju
	Nepārtraukts	Sāknēšana
		Darbojas pareizi
Sarkans	Lēna mirgošana	Atvienošana no maršrutētāja
	Nepārtraukts	Ierices disfunkcija
Sarkans un zils	Mainīgs	VLOG režīms
		Ierices tīklājs ir ieslēgts
Sarkans un zaļš	Mainīgs	Programmaparatūras atjauninināšana (pārliecinieties, ka akumulators ir pietiekami uzlādēts)

ⓘ Ja kameru nepieciešams atiestatīt, nospiediet un 10 sek. turiet nospiestu pogu VLOG, līdz atskan signāls.

Eesti

❶ Kaamera sisselülitamine (1. osa)
Kaamera sisselülitamiseks hoidke toitenuppu 2 s all. Kaamera alglkäivitamise ajal põleb LED-tuli roheliselt. Kui LED-tuli vilgub punaselt kaks korda ja seejärel kustub, hakkab kaamera aku tühjaks saama. Laadige seda 5 V, 2 A alalisvoolu toiteadapteriga või päikesepaneeliga (mõlemat müüakse eraldi).

❷ Rakenduse Imou Life hankimine (2. osa)
Rakenduse allalaadimiseks ja installimiseks skannige QR-koodi vt 2. osa või otsige rakendust Imou Life. Looge konto ja logige sisse.

❸ Kaamera ülesseadmine (3. osa)
Rakendust kasutades skannige seadme korpusel või juhendi kaanel olevat QR-koodi ja järgige ülesseadmiseks ekraanile kuvatavaid juhiseid.

❹ Kaamera paigaldamine (4. osa)
Enne paigaldamist laadige kaamera täis. Veenduge, et paigalduspind oleks piisavalt tugev kaamera vähemalt kolmekordse raskuse kandmiseks.

LED-tule olek		Seadme olek
Sinine	Vilgub aeglaselt	Laadimine
	Püsiv	Täis laetud
Roheline	Vilgub aeglaselt	Seade algseadistuseks valmis
	Vilgub kiiresti	Ühendamine marsruuteriga
	Püsiv	Algloadimine
		Töötab korralikult
Punane	Vilgub aeglaselt	Ühendus ruuteriga on katkestatud
	Püsiv	Seadme talitlushäire
Punane ja sinine	Vahelduv	VLOG-i režiimis
		Seadme kuumkoht on sisse lülitatud
Punane ja roheline	Vahelduv	Püsivara värskendamine (akut peab olema piisavalt)

ⓘ Juhul kui peate kaamera lähtestama, vajutage ja hoidke 10 s all nuppu VLOG, kuni kuulete viiba heli.

Lietuvių

❶ Kameros įjungimas (1 dalis)
Paspauskite ir 2 s palaikykite nuspaudę maitinimo mygtuką, kad įjungtumėte kamerą. LED šviečia Žaliai, kai kamera perkraunama. Jei LED dukart sublyksi raudonai, o po to išsijungia, reiškia kameroje nėra baterijos. Įkraukite ją 5 V KS 2 A maitinimo adapteriu arba saulės baterijų plokšte (abu šie įtaisai parduodami atskirai).

❷ „Imou Life" programėlės gavimas (2 dalis)
Nuskaitykite QR kodą 2 dalyje arba ieškokite „Imou Life", kad atsisiųstumėte ir įdiegtumėte. Sukurkite paskyrą ir prisijunkite.

❸ Kameros sąrankos nustatymas (3 dalis)
Naudodami programėlę nuskaitykite QR kodą, esantį ant įrenginio korpuso arba šio vadovo viršelyje, tada vadovaukitės ekrane pateikiamais nurodymais, kad užbaigtumėte sąranką.

❹ Kameros montavimas (4 dalis)
Prieš montuodami kamerą, ją visiškai įkraukite. Įsitikinkite, kad tvirtinimo paviršius yra pakankamai tvirtas, kad išlaikytų tris kartus didesnį už kamerą svorį.

LED būsena		Įrenginio būsena
Mėlyna	Blykčioja lėtai	Krovimas
	Šviečia	Visiškai įkrauta
Žalia	Blykčioja lėtai	Parengta nustatyti įrenginį
	Blykčioja greitai	Jungiasi prie maršrutizatoriaus
	Šviečia	Įkraunama
		Veikia tinkamai
		Kanoniškai laitourėja
Raudona	Blykčioja lėtai	Atjunkite nuo maršrutizatoriaus
	Šviečia	Įrenginys blogai veikia
Raudona ir mėlyna	Kataliojasi	VLOG režimu
		Įrenginio aktyvioji sritis įjungta
Raudona ir žalia	Kataliojasi	Programinės aparatinės įrangos naujinimas (baterija turi būti pakankamai įkrauta)

ⓘ Jei reikia kamerą nustatyti iš naujo, paspauskite ir 10 s palaikykite nuspaudę mygtuką VLOG, kol išgirsite raginimo signalą.

Ελληνικά

❶ Ενεργοποίηση κάμερας (Μέρος 1)
Κρατήστε πατημένο το κουμπί λειτουργίας για 2 δευτερόλεπτα για να ενεργοποιήσετε την κάμερα. Η λυχνία LED ανάβει με πράσινο χρώμα κατά την εκκίνηση της κάμερας. Εάν η λυχνία LED αναβοσβήνει δύο φορές με κόκκινο χρώμα και, στη συνέχεια, σβήνει, η μπαταρία της κάμερας έχει εξαντληθεί. Φορτώστε με ένα τροφοδοτικό 5VDC 2A ή ένα ηλιακό πάνελ (πωλούνται ξεχωριστά).

❷ Λήψη εφαρμογής Imou Life (Μέρος 2)
Σαρώστε τον κωδικό QR στο μέρος 2 ή αναζητήστε το «Imou Life» για λήψη και εγκατάσταση της εφαρμογής. Δημιουργήστε έναν λογαριασμό και συνδεθείτε.

❸ Ρύθμιση κάμερας (Μέρος 3)
Σαρώστε τον κωδικό QR στο σώμα της συσκευής ή στο εξώφυλλο αυτού του οδηγού με την εφαρμογή και, στη συνέχεια, ακολουθήστε τις οδηγίες επί της οθόνης για να ολοκληρώσετε τη ρύθμιση.

❹ Εγκατάσταση κάμερας (Μέρος 4)
Φορτώστε πλήρως την κάμερα πριν από την εγκατάσταση. Βεβαιωθείτε ότι η επιφάνεια στήριξής είναι αρκετά ισχυρή ώστε να κρατάει τρεις φορές το βάρος της κάμερας.

Κατάσταση LED		Κατάσταση συσκευής
Μπλε	Αναβοσβήνει αργά	Φόρτιση
	Συμπαγές	Πλήρως φορτισμένο
Πράσινο	Αναβοσβήνει αργά	Ετοιμότητα για ρύθμιση της συσκευής
	Αναβοσβήνει γρήγορα	Σύνδεση στον δρομολογητή
	Συμπαγές	Εκκίνηση
		Κανονική λειτουργία
Κόκκινο	Αναβοσβήνει αργά	Αποσύνδεση από τον δρομολογητή
	Συμπαγές	Δυσλειτουργία συσκευής
Κόκκινο και Μπλε	Εναλλασσόμενο	Σε λειτουργία VLOG
		Το hotspot της συσκευής ενεργοποιήθηκε
Κόκκινο και Πράσινο	Εναλλασσόμενο	Ενημέρωση υλικολογισμικού (ελέγξτε την επάρκεια φόρτισης της μπαταρίας)

ⓘ Σε περίπτωση που χρειάζεται να επαναφέρετε την κάμερα, πατήστε παρατεταμένα το κουμπί VLOG για 10 δευτερόλεπτα έως ότου ακούσετε τον ήχο ειδοποίησης.

Български

❶ Включване на камерата (Част 1)
Задръжте бутона на захранването за 2 секунди, за да включите камерата. При зареждане на камерата светва зелен светлинен индикатор. Ако LED индикаторът примигне два пъти в червено и след това изгасне, това означава, че батерията е изтощена. Заредете я със захранващ адаптер 5VDC 2A или соларен панел (продават се отделно).

❷ Получаване на приложението Imou Life (Част 2)
Сканирайте QR кода на част 2 или потърсете „Imou Life", за да изтеглите и инсталирате приложението. Създайте акаунт и влезте в него.

❸ Настройка на камерата (Част 3)
Сканирайте QR кода, посочен върху корпуса на устройството или корицата на ръководството с приложението и следвайте инструкциите на екрана, за да завършите настройката.

❹ Монтиране на камерата (Част 4)
Заредете напълно камерата преди инсталирането. Уверете се, че монтажната повърхност е достатъчно здрава, за да издържи три пъти теглото на камерата.

Светлинен индикатор за състояние		Състояние на устройството
Син цвят	Бавно примигване	Зареждане
	Пълно	Напълно зареден
Зелен	Бавно примигване	Готовност за настройка на устройството
	Бързо примигване	Свързване към рутера
	Пълно	Стартиране
		Работи изправно
Червено	Бавно примигване	Изключване от рутера
	Пълно	Неизправност в устройството
Червено и синьо	Променящо се	В режим VLOG
		Включена гореща точка към устройството
Червено и зелено	Променящо се	Актуализиране на фърмуера (поддържане на достатъчен заряд в батерията)

ⓘ Ако трябва да рестартирате камерата, натиснете и задържете за 10 секунди бутона VLOG, докато чуете звуков сигнал.

Slovenščina

❶ Vklop kamere (1. del)
Za vklop kamere 2 s držite gumb za vklop/izklop. Med zagonom kamere se prižgejo zelene LED diode. Če LED dioda dvakrat utripne rdeče in se nato ugasne, je baterija kamere prazna. Napolnite jo z napajalnim adapterjem 5 V DC 2 A ali solarno ploščo (oboje se prodaja ločeno).

❷ Prenos aplikacije Imou Life (2. del)
Skenirajte kodo QR 2. del ali poiščite "Imou Life" za prenos in namestitev aplikacije. Ustvarite račun in se prijavite.

❸ Nastavitev kamere (3. del)
Z aplikacijo skenirajte QR-kodo na ohišju naprave ali na naslovnici tega priročnika in nato sledite navodilom na zaslonu, da dokončate nastavitev.

❹ Namestitev kamere (4. del)
Pred namestitvijo popolnoma napolnite kamero. Prepričajte se, da je montažna površina dovolj močna, da zdrži trikratno težo kamere.

Stanje LED diode		Status naprave
Modra	Utripa počasi	Polnjenje
	Neprekinjeno	Povsem napolnjeno
Zelena	Utripa počasi	Pripravljeno za nastavitev naprave
	Utripa hitro	Povezovanje z usmerjevalnikom
	Neprekinjeno	Zagon
		Deluje pravilno
Rdeča	Utripa počasi	Povezava z usmerjevalnikom je prekinjena
	Neprekinjeno	Okvara naprave
Rdeča in modra	Izmenično	V načinu VLOG
		Dostopna točka naprave je vklopljena
Rdeča in zelena	Izmenično	Posodabljanje vdelane programske opreme (baterija naj bo dovolj napolnjena)

ⓘ Če morate ponastaviti kamero, pritisnite in 10 s držite gumb VLOG, dokler ne slišite zvoka.

Hrvatski

❶ Uključivanje kamere (Dio 1)
Da biste uključili kameru, 2 s držite pritisnutim gumb za uključivanje/isključivanje. Dok se kamera podiže LED žaruljica svijetli zeleno. Ako LED žaruljica dvaput zatreperi crveno, a zatim se ugasi, baterija kamere je prazna. Napunite je pomoću adaptera za napajanje od 5 V DC i 2 A ili solarne ploče (svaki se artikl prodaje zasebno).

❷ Dohvatite aplikaciju Imou Life (Dio 2)
Skenirajte QR kod na dijelu 2 ili potražite „Imou Life" da preuzmete i instalirate aplikaciju. Izradite račun i prijavite se.

❸ Postavljanje kamere (Dio 3)
Pomoću aplikacije skenirajte QR kod na kućištu uređaja ili na naslovnici ovog vodiča, a zatim pratite upute na zaslonu da dovršite postavljanje.

❹ Instaliranje kamere (Dio 4)
Prije instalacije potpuno napunite kameru. Pazite da je površina za montažu dovoljno snažna da može nositi trostruku težinu kamere.

LED žaruljica statusa		Status uređaja
Plavo	Sporo treperi	Punjenje
	Postojano	Potpuno napunjena
Zeleno	Sporo treperi	Spremno za postavljanje uređaja
	Brzo treperi	Povezivanje s usmjerivačem
	Postojano	Pokretanje
		Ispravan rad
Crveno	Sporo treperi	Prekinuta veza s usmjerivačem
	Postojano	Greška uređaja
Crveno i plavo	Izmjenično	U načinu rada VLOG
		Pristupna točka uređaja uključena
Crveno i zeleno	Izmjenično	Ažuriranje firmvera (održavajte bateriju napunjenom)

ⓘ U slučaju da trebate ponovno postaviti kameru, pritisnite i 10 s držite pritisnutim gumb VLOG dok ne začujete zvuk upita.