Quick Start Guide

V1.0.0

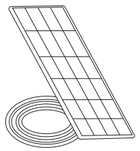

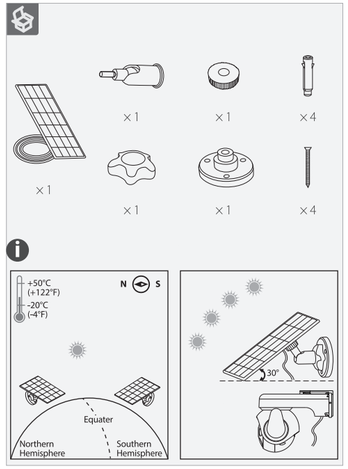

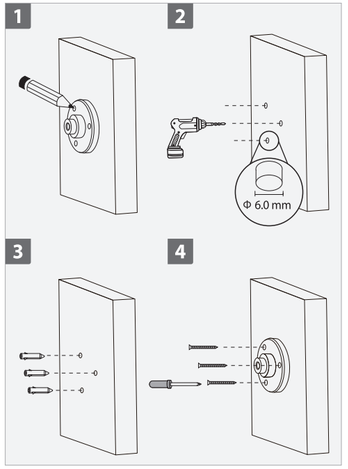

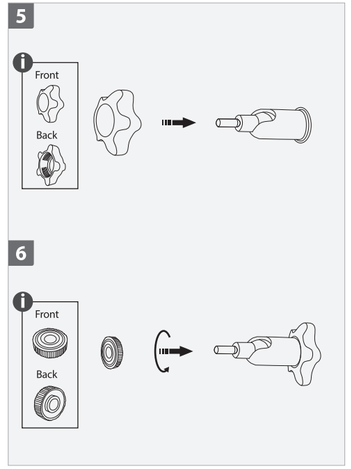

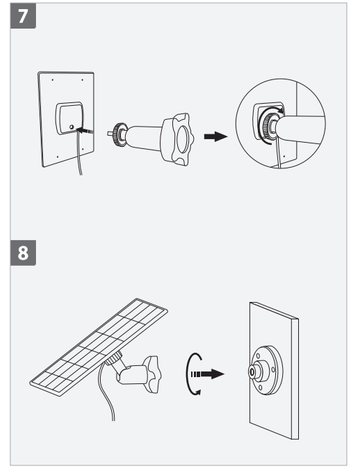

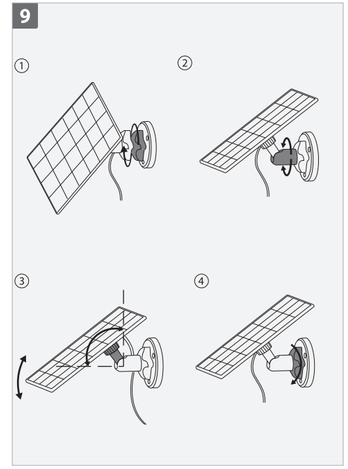

English

Tips for Positioning

- Select a location that receives the most sunlight throughout the year for the solar panel.
- Position the solar panel southern facing (in the Northern Hemisphere) or northern facing (in the Southern Hemisphere), and tilt the panel at the same angle as the latitude of your geographical location.

Safety Instructions

- This Imou solar panel is only applicable to Imou products.
- Do not install the solar panel parallel to the ground or in places with any objects blocking sunlight.
- Do not disassemble or bend the solar panel in any way.
- Do not puncture, hit, or put heavy load on the solar panel.
- Make sure that the panel is clear of dust, dirt, and any type of debris. Regularly wipe the solar panel to remove dust or debris.
- Keep the panel away from any liquid to avoid damage to the internal components.

Troubleshooting

Why does the solar panel stop charge the battery-powered cameras?

If the solar panel is not keeping your camera charged, follow the steps below:

- Unplug the charging cable and reinsert it into the solar panel to ensure the connection between both devices is stable.
- Make sure that your solar panel is aimed toward the sun and is not obstructed by buildings, plants or other objects.
- Make sure that your camera is not in temperatures below 0 °C (32 °F) or above 45 °C (113 °F).

Deutsch

Tipps zur Positionierung

- Wählen Sie einen Standort für das Solarmodul mit der meisten Sonnenstrahlung das ganze Jahr über.
- Richten Sie das Solarmodul nach Süden (in der Nordhalbkugel) oder nach Norden (in der Südhalbkugel) aus und neigen Sie das Modul um den gleichen Winkel wie der Breitengrad Ihres geografischen Standorts.

Sicherheitshinweise

- Dieses Imou-Solarmodul ist nur für Imou-Produkte geeignet.
- Installieren Sie das Solarmodul nicht parallel zum Boden oder an Orten, an denen Objekte das Sonnenlicht blockieren.
- Das Solarmodul darf in keiner Weise auseinandergenommen oder gebogen werden.
- Das Solarmodul darf nicht durchstochen, angestoßen oder stark belastet werden.
- Achten Sie darauf, dass das Modul frei von Staub, Schmutz und jeglicher Art von Verunreinigungen ist. Wischen Sie das Solarmodul regelmäßig ab, um Staub und Verunreinigungen zu entfernen.
- Schützen Sie das Modul vor jeglichen Flüssigkeiten, um Schäden an den internen Komponenten zu vermeiden.

Störungsbehebung

Warum lädt das Solarmodul akkubetriebene Kameras nicht mehr auf?

Wenn das Solarmodul Ihre Kamera nicht mehr auflädt, führen Sie die folgenden Schritte aus:

- Ziehen Sie das Ladekabel ab und stecken Sie es erneut in das Solarmodul, um zu gewährleisten, dass die Verbindung zwischen beiden Geräten stabil ist.
- Achten Sie darauf, dass das Solarmodul auf die Sonne ausgerichtet ist und nicht durch Gebäude, Pflanzen oder andere Gegenstände verdeckt wird.
- Achten Sie darauf, dass Ihre Kamera nicht bei Temperaturen unter 0 °C oder über 45 °C in Betrieb genommen wird.

Français

Conseils pour le positionnement

- Pour le panneau solaire, choisissez un endroit qui reçoit le plus de lumière du soleil tout au long de l'année.
- Positionnez le panneau solaire face au sud (dans l'hémisphère nord) ou face au nord (dans l'hémisphère sud), et inclinez le panneau au même angle que la latitude de votre situation géographique.

Précautions d'emploi

- Ce panneau solaire Imou n'est utilisable qu'avec les produits Imou.
- N'installez pas le panneau solaire parallèlement au sol ou en des lieux où des objets pourraient bloquer la lumière du soleil.
- Ne démontez pas et ne tordez pas le panneau solaire de quelque manière que ce soit.
- Ne percez pas, ne frappez pas le panneau solaire et n'y placez pas de charge lourde.
- Assurez-vous que le panneau ne comporte aucune poussière, aucune saleté et aucun autre type de débris. Essuyez régulièrement le panneau solaire pour éliminer les poussières ou débris.
- Gardez le panneau à l'écart des liquides pour éviter d'en endommager les composants internes.

Dépannage

Pourquoi le panneau solaire s'arrête-t-il de recharger les caméras alimentées par batterie ?

Si le panneau solaire ne maintient pas votre caméra chargée, suivez les étapes ci-dessous :

- Débranchez le câble de rechargement et rebranchez-le au panneau solaire pour vous assurer que le branchement entre les deux dispositifs est stable.
- Assurez-vous que votre panneau solaire est orienté vers le soleil et qu'il n'est pas masqué par des bâtiments, des plantes ou d'autres objets.
- Assurez-vous que votre caméra n'est pas dans des conditions de température inférieure à 0 °C ou supérieure à 45 °C.

Nederlands

Tips voor Positionering

- Kies voor het zonnepaneel een locatie die het hele jaar door het meeste zonlicht krijgt.
- Plaats het zonnepaneel naar het zuiden (op het noordelijk halfrond) of naar het noorden (op het zuidelijk halfrond) en kantel het paneel in dezelfde hoek als de breedtegraad van uw geografische locatie.

Veiligheidsinstructies

- Dit Imou-zonnepaneel kan alleen worden gebruikt voor Imou-producten.
- Plaats het zonnepaneel niet parallel aan de grond of op plaatsen met voorwerpen die het zonlicht blokkeren.
- Haal het zonnepaneel niet uit elkaar en buig het niet.
- Doorboor het zonnepaneel niet, sla er niet op en belast het niet zwaar.
- Zorg ervoor dat er geen stof, vuil of ander afval op het paneel zit. Veeg het zonnepaneel regelmatig schoon om stof of vuil te verwijderen.
- Houd het paneel uit de buurt van vloeistoffen om schade aan de interne onderdelen te voorkomen.

Troubleshooting

Waarom stopt het zonnepaneel met het opladen van de camera's die op batterijen werken?

Als het zonnepaneel uw camera niet opgeladen houdt, volg dan de onderstaande stappen:

- Trek de oplaadkabel uit het zonnepaneel en steek deze er opnieuw in om er zeker van te zijn dat de verbinding tussen beide apparaten stabiel is.
- Zorg ervoor dat uw zonnepaneel op de zon is gericht en niet in de schaduw staat van gebouwen, planten of andere voorwerpen.
- Zorg ervoor dat uw camera niet wordt blootgesteld aan temperaturen onder 0°C of boven 45°C.

Español

Consejos de colocación

- Elija una ubicación que reciba más luz solar durante todo el año para situar el panel solar.
- Coloque el panel solar orientado al sur (en el hemisferio norte) u orientado al norte (en el hemisferio sur) e incline el panel hacia el mismo ángulo que la latitud de su posición geográfica.

Instrucciones de seguridad

- Este panel solar de Imou solo es compatible con los productos de Imou.
- No instale el panel solar en paralelo al suelo o en lugares donde haya objetos que bloqueen la luz solar.
- No desmonte ni doble el panel solar de ninguna manera.
- No perfore, golpee ni coloque cargas pesadas sobre el panel solar.
- Evite que el panel solar se llene de polvo, suciedad o residuos. Limpie regularmente el panel solar para que no haya polvo ni residuos.
- Mantenga el panel solar alejado de cualquier líquido para evitar que se produzcan daños en los componentes internos.

Solución de problemas

¿Por qué el panel solar deja de cargar las cámaras con baterías?

Si el panel solar no mantiene cargada la cámara, siga estos pasos:

- Desconecte el cable de carga y vuélvalo a insertar en el panel solar para asegurar que la conexión entre ambos dispositivos sea estable.
- Asegúrese de que el panel solar apunte hacia el sol y que no haya edificios, plantas y otros objetos que lo bloqueen.
- Asegúrese de que la cámara no esté a temperaturas por debajo de 0 °C o por encima de 45 °C.

Português

Dicas para posicionamento

- Selecione o local que receba mais luz solar ao longo do ano para o painel solar.
- Posicione o painel solar virado para o sul (no Hemisfério Norte) ou virado para o norte (no Hemisfério Sul) e incline o painel no mesmo ângulo da latitude da sua localização geográfica.

Instruções de segurança

- Este painel solar Imou apenas é aplicável a produtos Imou.
- Não instale o painel solar paralelo ao chão ou em locais com objetos a bloquearem a luz solar.
- Não desmonte ou dobre o painel solar de forma alguma.
- Não perfure, atinja ou coloque objetos pesados em cima do painel solar.
- Certifique-se de que o painel não possui ferrugem, sujidade ou qualquer tipo de detrito. Limpe regularmente o painel solar para remover pó ou detritos.
- Mantenha o painel afastado de líquidos para evitar danos nos componentes internos.

Resolução de problemas

Por que é que o painel solar para de carregar as câmaras alimentadas por bateria?

Se o painel solar não estiver a manter a sua câmara carregada, siga os passos abaixo:

- Desligue o cabo de carregamento e volte a inseri-lo no painel solar para garantir que a ligação entre os dois dispositivos é estável.
- Certifique-se de que o painel solar está apontado para o sol e que não está obstruído por edifícios, plantas ou outros objetos.
- Certifique-se de que a câmara não se encontra em temperaturas abaixo de 0 °C (32 °F) ou acima de 45 °C (113 °F).

Italiano

Suggerimenti per il posizionamento

- Selezionare una posizione che consenta al pannello solare di assorbire la maggiore quantità possibile di luce solare durante tutto l'anno.
- Posizionare il pannello solare rivolto verso sud (se nell'emisfero settentrionale) o rivolto verso nord (se nell'emisfero meridionale) e inclinarlo allo stesso angolo di latitudine della posizione geografica.

Istruzioni di sicurezza

- Questo pannello solare Imou è utilizzabile solo con i prodotti Imou.
- Non installare il pannello solare parallelamente rispetto al terreno o dove sono presenti oggetti che bloccano la luce solare.
- Non smontare o piegare in alcun modo il pannello solare.
- Non perforare o urtare il pannello solare, né mettervi sopra carichi pesanti.
- Accertarsi che sul pannello non siano presenti polvere, sporco o detriti di alcun tipo. Pulire regolarmente il pannello solare per rimuovere la polvere e i detriti.
- Tenere il pannello lontano da qualsiasi tipo di liquidi per evitare danni ai componenti interni.

Risoluzione dei problemi

Perché il pannello solare interrompe la ricarica delle telecamere alimentate a batteria?

Se il pannello solare smette di caricare le telecamere, procedere come segue:

- Scollegare il cavo di ricarica e reinserirlo nel pannello solare per garantire un collegamento stabile tra i due dispositivi.
- Accertarsi che il pannello solare sia rivolto verso il sole e che non siano presenti edifici, piante o altri oggetti che bloccano i raggi solari.
- Accertarsi che la telecamera non funzioni ad una temperatura inferiore a 0 °C (32 °F) o superiore a 45 °C (113 °F).

Polski

Wskazówki dotyczące pozycjonowania

- Wybierz miejsce, w którym panel słoneczny jest najlepiej nasłoneczniony przez cały rok.
- Ustaw panel słoneczny w kierunku południowym (na półkuli północnej) lub północnym (na półkuli południowej) i nachyl go pod takim samym kątem, jak szerokość geograficzna Twojej lokalizacji.

Instrukcje bezpieczeństwa

- Niniejszy panel słoneczny Imou można stosował wyłącznie z produktami firmy Imou.
- Nie należy instalować panela słonecznego równolegle na podłożu ani w miejscach, w których znajdują się obiekty blokujące światło słoneczne.
- Nie należy demontować ani zginać panela słonecznego w żaden sposób.
- Nie należy przebijać panela, uderzać go ani obciążać jakimikolwiek ładunkami.
- Należy upewnić się, że panel pozostaje wolny od kurzu, brudu i wszelkiego rodzaju zanieczyszczeń. Należy regularnie wycierać panel słoneczny, aby usunąć kurz lub zanieczyszczenia.
- Należy utrzymywać panel z dala od kontaktu z cieczami, aby uniknąć uszkodzenia wewnętrznych elementów.

Rozwiązywanie problemów

Dlaczego panel słoneczny przestaje ładować kamery zasilane bateryjnie?

W przypadku gdy panel słoneczny nie ładuje kamery, należy wykonać następujące czynności:

- Odłącz kabel ładujący i podłącz go ponownie do panelu słonecznego, aby upewnić się, że połączenie między urządzeniami jest stabilne.
- Upewnij się, że panel słoneczny jest skierowany w stronę słońca, a promienie słońca nie są blokowane przez budynki, rośliny ani inne obiekty.
- Upewnij się, że kamera nie znajduje się w otoczeniu, w którym temperatura wynosi mniej niż 0°C (32°F) lub więcej niż 45°C (113°F).

Türkçe

Konumlandırma için İpuçları

- Güneş paneli için yıl boyunca en fazla güneş ışığı alan bir yer seçin.
- Güneş panelini güneye (Kuzey Yarımküre'de) veya kuzeye (Güney Yarımküre'de) bakacak şekilde konumlandırın ve paneli coğrafi konumunuzun enlemi ile aynı açıda eğin.

Güvenlik Talimatları

- Bu Imou güneş paneli yalnızca Imou ürünleri için uygundur.
- Güneş panelini yere paralel olarak veya güneş ışığını engelleyen herhangi bir nesnenin bulunduğu yerlere kurmayın.
- Güneş panelini hiçbir şekilde sökmeyin veya bükmeyin.
- Güneş panelini delmeyin, çarpmayın veya üzerine ağır yük koymayın.
- Panelin toz, kir ve her türlü kalıntıdan arınmış olduğundan emin olun. Tozu veya kalıntıları temizlemek için güneş panelini düzenli olarak silin.
- Dahili bileşenlere zarar vermemek için paneli her türlü sıvıdan uzak tutun.

Sorun giderme

Güneş paneli pille çalışan kameraları şarj etmeyi neden durduruyor?

Güneş paneli kameranızı şarj etmiyorsa aşağıdaki adımları izleyin:

- Her iki cihaz arasındaki bağlantının sağlamlığından emin olmak için şarj kablosunu çıkarın ve güneş paneline yeniden takın.
- Güneş panelinizin güneşe dönük olduğundan ve bina, bitki veya diğer nesneler tarafından engellenmediğinden emin olun.
- Kameranızın 0 °C'nin (32 °F) altında veya 45 °C'nin (113 °F) üzerindeki sıcaklıklarda olmadığından emin olun.

Svenska

Placeringstips

- Placera solpanelen på den plats som får mest solljus året runt.
- Placera solpanelen mot söder (på det norra halvklotet) eller mot norr (på det södra halvklotet) och luta panelen i samma vinkel som latituden för din geografiska plats.

Säkerhetsanvisningar

- Denna Imou-solpanel går endast att använda med Imou-produkter.
- Montera inte solpanelen parallellt med marken eller på platser där föremål blockerar solljuset.
- Ta inte isär solpanelen och böj den inte på något sätt.
- Punktera inte solpanelen, slå inte på den och belasta den inte med något tungt.
- Se till att panelen är fri från damm, smuts och alla typer av skräp. Torka regelbundet av solpanelen för att ta bort damm eller skräp.
- Håll panelen borta från alla sorters vätska för att undvika skador på de inre komponenterna.

Felsökning

Varför slutar solpanelen att ladda de batteridrivna kamerorna?

Följ stegen nedan om solpanelen inte håller kameran laddad:

- Dra ur laddningskabeln och sätt tillbaka den i solpanelen för att säkerställa att anslutningen mellan båda enheterna är stabil.
- Se till att solpanelen är riktad mot solen och inte blockeras av byggnader, växter eller andra föremål.
- Se till att kameran inte utsätts för temperaturer under 0 °C (32 °F) eller över 45 °C (113 °F).

Dansk

Tips til placering

- Vælg en placering til solpanelet, hvor der modtages mest sollys i løbet af året.
- Placér solpanelet, så det vender mod syd (på den nordlige halvkugle) eller mod nord (på den sydlige halvkugle), og vip panelet i samme vinkel som breddegraden for din geografiske placering.

Sikkerhedsanvisninger

- Dette Imou-solpanel er udelukkende beregnet til Imou-produkter.
- Placér ikke solpanelet parallelt med jorden eller på steder, hvor genstande spærrer for sollyset.
- Adskil ikke, og bøj ikke solpanelet på nogen måde.
- Punktér ikke, slå ikke på og læg ikke tunge genstande på solpanelet.
- Sørg for, at panelet er fri for støv, snavs og andre typer smuds. Tør solpanelet over regelmæssigt for at fjerne støv og snavs.
- Hold panelet på afstand af væske, så de indvendige komponenter ikke beskadiges.

Fejlfinding

Hvorfor holder solpanelet op med at oplade batteridrevne kameraer?

Hvis solpanelet ikke holder dit kamera opladet, skal du følge trinene herunder:

- Fjern ladekablet, og sæt det tilbage i solpanelet for at sikre, at forbindelsen mellem de to enheder er stabil.
- Sørg for, at dit solpanel vender mod solen, og at bygninger, planter eller andre genstande ikke skygger for det.
- Sørg for, at dit kamera ikke befinder sig ved en temperatur under 0 °C eller over 45 °C.

Norsk

Tips om plassering

- Plasser solcellepanelet slik at de får sollys hele året.
- Plasser solcellepanelet sørvendt (på den nordlige halvkulen) eller nordvendt (på den sørlige halvkulen), og vipp panelet i samme vinkel som breddegraden til din geografiske plassering.

Sikkerhetsinstrukser

- Dette Imou-solcellepanelet gjelder kun for Imou-produkter.
- Ikke installer solcellepanelet parallelt med bakken eller på steder hvor lyset fra solen hindres.
- Ikke demonter eller bøy solcellepanelet på noen måte.
- Ikke punkter, slå eller legg tunge gjenstander på solcellepanelet.
- Sørg for at panelet er fritt for støv, smuss og alle typer rusk. Tørk av solcellepanelet regelmessig for å fjerne støv eller rusk.
- Hold panelet unna væske for å unngå å skade de interne komponentene.

Feilsøking

Hvorfor stopper solcellepanelet de batteridrevne kameraene?

Hvis solcellepanelet ikke holder kameraet ladet, følger du trinnene nedenfor:

- Trekk ut ladekabelen og sett den inn i solcellepanelet igjen for å sikre at forbindelsen mellom begge enhetene er stabil.
- Sørg for at solcellepanelet ditt er rettet mot solen, og ikke blir hindret av bygninger, planter eller andre gjenstander.
- Pass på at kameraet ikke utsettes for temperaturer under 0 °C (32 °F) eller over 45 °C (113 °F).

עברית

טיפים למיקום

- בחר מיקום המקבל את מרב אור השמש לאורך כל השנה עבור הפנל הסולרי.
- הצב את הפנל הסולרי בפנייה דרומית (בחצי הכדור הצפוני) או בפנייה צפונית (בחצי הכדור הדרומי), והטה את הפנל באותה זווית כמו קו הרוחב של מיקומך הגיאוגרפי.

הנחיות בטיחות

- ניתן להשתמש בפנל סולרי זה מבית Imou רק במוצרי Imou.
- אין להתקין את הפנל הסולרי בפנייה דומית (בחצי הכדור הצפוני) או בפנייה צפונית (בחצי הכדור הדרומי), ולהטות את הפנל באותה זווית כמו קו הרוחב של מיקומך הגיאוגרפי.
- אין לפרק את הפנל הסולרי בשום אופן או לכופפו בכל דרך שהיא.
- אין לנקב את הפנל הסולרי, לתקוט בו או להניח עליו משקל כבד.
- יש לוודא שהפנל נקי מאבק, לכלוך או סוג כלשהו של שיירים. נגב באופן קבוע את הפנל הסולרי כדי להסיר אבק או שיירים.
- שמור את הלוח הרחק מנוזלים כלשהם כדי להימנע מנזק לרכיבים הפנימיים.

פתרון תקלות

מדוע הפנל הסולרי מפסיק לטען את המצלמות המופעלות על ידי סוללות?

אם הפנל הסולרי לא שומר את המצלמה שלך טעונה, יש לפעול אחר השלבים הבאים:

- נתק את כבל הטעינה והתבניסו מחדש לפנל הסולרי כדי לוודא שהחיבור יציב בין שני ההתקנים.
- בדוק כדי לוודא שהלוח הסולרי שלך מכוון לשמש ללא הפרעות מבניינים, צמחים או עצמים אחרים.
- בדוק כדי לוודא שטמפרטורות הסביבה של המצלמה אינה נמוכה מ-0°C (32°F) או גבוהה מ-45°C (113°F).

Čeština

Rady pro umístění

- Vyberte pro solární panel místo, na které dopadá nejvíce slunečního světla během roku.
- Umístěte solární panel na jižní (na severní polokouli) nebo severní (na jižní polokouli) stranu a nakloňte panel pod stejným úhlem, jaký je zeměpisná šířka vaší zeměpisné polohy.

Bezpečnostní pokyny

- Tento solární panel Imou se vztahuje pouze na výrobky Imou.
- Neinstalujte solární panel rovnoběžně se zemí nebo na místa s jakýmikoliv předměty, které blokují sluneční světlo.
- Solární panel žádným způsobem nerozebírejte ani neohýbejte.
- Zabraňte propíchnutí panelu nebo udeření do něj a nepokládejte na něj ani žádné těžké předměty.
- Dbejte na to, aby na panelu nebyl prach, nečistoty a jakýkoli druh úlomků. Solární panel pravidelně otírejte, abyste odstranili prach nebo nečistoty.
- Panel udržujte mimo dosah jakýchkoli tekutin, aby nedošlo k poškození vnitřních součástí.

Řešení problémů

Proč solární panel přestane nabíjet kamery napájené z baterie?

Pokud solární panel neudržuje kameru nabitou, postupujte podle následujících kroků:

- Odpojte nabíjecí kabel a znovu jej zasuňte do solárního panelu, abyste se ujistili, že spojení mezi oběma zařízeními je stabilní.
- Ujistěte se, že je solární panel namířen směrem ke slunci a nebrání mu budovy, rostliny nebo jiné předměty.
- Ujistěte se, že se kamera nenachází v prostředí s teplotami nižšími než 0 °C (32 °F) nebo vyššími než 45 °C (113 °F).

Slovenčina

Tipy na umiestnenie

- Vyberte pre solárny panel miesto, v ktorom počas celého roka dopadá najviac slnečného svetla.
- Umiestnite solárny panel otočený smerom na juh (na severnej pologuli) alebo na sever (na južnej pologuli) a nakloňte ho pod uhlom zemepisnej šírky vašej zemepisnej polohy.

Bezpečnostné pokyny

- Tento solárny panel Imou sa vzťahuje len na produkty Imou.
- Solárny panel neumiestňujte rovnobežne so zemou ani na miesta, kde sa nachádzajú akékoľvek predmety blokujúce slnečné svetlo.
- Solárny panel žiadnym spôsobom nedemontujte ani ho neohýbajte.
- Do solárneho panela nerobte otvory, neudierajte naň ani na neho nekladťte ťažké predmety.
- Dbajte na to, aby bol panel zbavený prachu, nečistôt a akýchkoľvek zvyškov. Solárny panel pravidelne utierajte, aby ste odstránili prach alebo zvyšky.
- Panel uchovávajte mimo dosahu akýchkoľvek kvapalín, aby nedošlo k poškodeniu vnútorných komponentov.

Riešenie problémov

Prečo už solárny panel nenabíja kamery napájané batériou?

Ak solárny panel neudržiava kameru nabitú, postupujte podľa nasledujúcich krokov:

- Odpojte nabíjací kábel a znovu ho vložte do solárneho panela, aby ste sa uistili, že spojenie medzi oboma zariadeniami je stabilné.
- Uistite sa, že solárny panel je nasmerovaný na slnko a nebránia mu budovy, rastliny ani iné predmety.
- Uistite sa, že kamera nie je vystavená pri teplotám nižším ako 0 °C (32 °F) alebo vyšším ako 45 °C (113 °F).

Srpski

Saveti za pozicioniranje
- Izaberite mesto za solarnu ploču koje prima najviše sunčeve svetlosti u toku godine.
- Postavite solarnu ploču okrenutu prema jugu (na severnoj hemisferi) ili okrenutu prema severu (na južnoj hemisferi) i nagnite solarnu ploču pod istim uglom kao što je i geografska širina vašeg geografskog položaja.

Bezbednosna uputstva
- Ova solarna ploča kompanije Imou odnosi se samo na proizvode kompanije Imou.
- Ne montirajte solarnu ploču paralelno sa tlom niti na mesta blizu predmeta koji bi joj blokirali sunčeve zrake.
- Nemojte rastavljati ili savijati ploču ni na koji način.
- Vodite računa da ne probušite, udarite ili stavite nešto teško na solarnu ploču.
- Vodite računa da ploča bude čista, bez prašine i ikakve prljavštine. Redovno brišite solarnu ploču da na njoj ne bi bilo prašine i prljavštine.
- Držite ploču dalje od tečnosti kako ne bi došlo do oštećenja unutrašnjih komponenti.

Rešavanje problema
Zašto je solarna ploča prestala da puni bateriju kamere?
Ako solarna ploča ne puni kameru, uradite sledeće:
- Isključite kabl za punjenje, pa ga ponovo priključite u solarnu ploču da biste bili sigurni da je veza između ta dva uređaja stabilna.
- Vodite računa da solarna ploča bude uperena ka suncu i da je ne zaklanjaju građevinski objekti, biljke i drugi predmeti.
- Vodite računa da vam kamera ne bude izložena temperaturama ispod 0 °C i iznad 45 °C.

Română

Sfaturi pentru poziționare
- Selectați o locație care recepționează cea mai mare cantitate de lumină solară pe an pentru panoul solar.
- Poziționați panoul solar cu fața spre sud (în emisfera de nord) sau poziționați cu fața spre nord (în emisfera de sud), și înclinați panoul la aceeași unghi ca și coordonatele de latitudine ale locației dvs. geografice.

Instrucțiuni de siguranță
- Aceste informații privind panoul solar Imou se aplică numai produselor Imou.
- Nu instalați panoul solar paralel cu solul sau în locuri în care există obiecte care blochează lumina soarelui.
- Nu dezasamblați și nu îndoiți în niciun mod panoul solar.
- Nu perforați, nu loviți și nu puneți încărcături grele pe panoul solar.
- Asigurați-vă că nu există praf, mizerie sau orice tip de reziduuri pe panou. Ștergeți periodic panoul solar pentru a îndepărta praful sau reziduurile.
- Feriți panoul de orice lichid, pentru a evita deteriorarea componentelor interne.

Remedierea defecțiunilor
De ce panoul solar oprește încărcarea camerelor pe baza bateriilor?
Dacă panoul solar nu menține camera încărcată, urmați pașii de mai jos:
- Scoateți cablul de alimentare și reintroduceți-l în panoul solar pentru a vă asigura că este o conexiune stabilă între dispozitive.
- Asigurați-vă că panoul solar este îndreptat spre soare și că nu este obstrucționat de clădiri, plante sau alte obiecte.
- Asigurați-vă că temperatura mediului în care se află camera nu este sub 0 °C (32 °F) sau peste 45 °C (113 °F).

Magyar

Tippek az elhelyezéshez
- Válasszon olyan helyet a napelem számára, amely egész évben a legtöbb napfényt kapja.
- Helyezze a napelemet déli irányba (az északi féltekén) vagy északi irányba (a déli féltekén), és döntse a napelemet az Ön földrajzi helyzetének földrajzi szélességével megegyező szögben.

Biztonsági utasítások
- Ez az Imou napelem csak Imou termékekhez használható.
- Ne telepítse a napelemet a talajjal párhuzamosan vagy olyan helyre, ahol valami eltakarja a napfényt.
- Ne szerelje szét és ne hajlítsa meg semmilyen módon a napelemet.
- Ne szúrja át és ne üsse meg a napelemet, és ne tegyen rá nehéz tárgyakat.
- Ügyeljen rá, hogy a napelem ne legyen poros vagy szennyezett. Rendszeresen törölje be a napelemről a port és a szennyeződést.
- A napelemet tartsa távol folyadékoktól, mert azok kárt tehetnek a belső alkatrészekben.

Hibaelhárítás
Miért nem tölti a napelem az akkumulátoros kamerákat?
Ha a napelem nem tölti a kamerát, kövesse az alábbi lépéseket:
- Húzza ki a töltőkábelt a napelemből, majd dugja vissza úgy, hogy a két eszköz csatlakozása stabil legyen.
- Ellenőrizze, hogy a napelem a nap felé irányul-e, és a napot nem takarják-e épületek, növények vagy más tárgyak.
- Ellenőrizze, hogy a kamera hőmérséklete nem alacsonyabb-e 0 °C-nál és nem magasabb-e 45 °C-nál.

Latviski

Padomi novietošanai
- Izvēlieties vietu, kurā visu gadu saules baterijas panelis saņems visvairāk saules gaismas.
- Novietojiet saules baterijas paneli vērstu uz dienvidiem (Ziemeļu puslodē) vai ziemeļiem (Dienvidu puslodē) un nolieciet paneli tādā pašā leņķi, kāds ir jūsu atrašanās vietas ģeogrāfiskais platums.

Drošības instrukcijas
- Šis Imou saules baterijas panelis ir piemērots tikai Imou produktiem.
- Neuzstādiet saules baterijas paneli paralēli zemei vai vietās, kur jebkādi objekti bloķē saules gaismu.
- Neizjauciet un nelokiet saules baterijas paneli jebkādā veidā.
- Nepieļaujiet caurumu veidošanos saules baterijas paneli, nesitiet to un nelieciet uz tā smagumus.
- Pārliecinieties, ka paneli nav putekļu, netīrumu un jebkāda veida gružu. Regulāri slaukiet saules baterijas paneli, lai notīrītu putekļus vai gružus.
- Lai izvairītos no iekšējo komponentu bojājumiem, izvairieties no šķidruma nokļūšanas uz paneļa.

Problēmu novēršana
Kāpēc saules baterijas panelis pārtrauc ar bateriju darbināmu kameru uzlādi?
Ja saules baterijas panelis neuztur kameru uzlādēta, veiciet tālāk norādītās darbības.
- Atvienojiet uzlādes kabeli un ievietojiet to atpakaļ saules baterijas paneli, lai nodrošinātu stabilu savienojumu starp abām ierīcēm.
- Pārliecinieties, ka saules baterijas panelis ir vērsts pret sauli un to neaizsedz ēkas, augi vai citi objekti.
- Pārliecinieties, ka kameras temperatūra nav zemāka par 0 °C (32 °F) vai augstāka par 45 °C (113 °F).

Suomi

Vinkkejä paikan valitsemiseen
- Valitse paikka, jossa aurinkopaneeli saa eniten auringonvaloa vuoden ympäri.
- Sijoita aurinkopaneeli etelään (pohjoisella pallonpuoliskolla) tai pohjoiseen (eteläisellä pallonpuoliskolla) päin ja kallista paneelia samaan kulmaan kuin maantieteellisen sijaintisi leveysaste.

Turvallisuusohje
- Tämä Imou-aurinkopaneeli sopii käytettäväksi vain Imou-tuotteiden kanssa.
- Älä asenna aurinkopaneelia maan suuntaisesti tai paikkoihin, joissa eritaiset esineet ovat auringonvalon tiellä.
- Älä pura tai vääntele aurinkopaneelia millään tavalla.
- Älä puhkaise tai lyö aurinkopaneelia tai aseta raskasta kuormaa sen päälle.
- Varmista, että paneelissa ei ole pölyä, likaa tai roskia ja jätteitä. Pyyhi aurinkopaneelia säännöllisesti pölyn tai roskien ja jätteiden poistamiseksi.
- Suojaa paneeli nesteiltä välttääksesi sisäisten komponenttien vahingoittumisen.

Vianmääritys
Miksi aurinkopaneeli lopettaa akkukäyttöisten kameroiden lataamisen?
Jos aurinkopaneeli ei pidä kameraa ladattuna, suorita alla kuvatut vaiheet:
- Irrota latauskaapeli ja liitä se uudelleen aurinkopaneeliin varmistaaksesi, että laitteiden välinen liitos on vakaa.
- Varmista, että aurinkopaneeli on suunnattu kohti aurinkoa eivätkä rakennukset, kasvit tai muut esineet ole auringonvalon tiellä.
- Varmista, että kamera ei ole alle 0 °C:een (32 °F) tai yli 45 °C:een (113 °F) lämpötilassa.

Eesti

Nõuandeid paigaldamiseks
- Valige päikesepaneeli jaoks koht, kuhu paistab aastaringselt kõige rohkem päikesevalgust.
- Suunake päikesepaneel lõuna poole (põhjapoolkeral) või põhja poole (lõunapoolkeral) ja kallutage paneel nurga alla, mis vastab teie geograafilise asukoha laiuskraadile.

Ohutusjuhised
- See Imou päikesepaneel on mõeldud kasutamiseks ainult koos Imou toodetega.
- Ärge paigaldage päikesepaneeli paralleelselt maapinnaga ega varjulisse kohta.
- Ärge päikesepaneeli mistahes viisil painutage ega võtke lahti.
- Ärge torgake päikesepaneeli läbi, lööge seda ega pange päikesepaneeli peale raskeid esemeid.
- Veenduge, et paneelil poleks tolmu, mustust ega prahti. Pühkige päikesepaneeli regulaarselt, et eemaldada tolmja praht.
- Sisemiste komponentide kahjustamise vältimiseks hoidke paneeli kokkpuute eest vedelikega.

Tõrkeotsing
Miks lõpetab päikesepaneel akutoitel kaamerate laadimise?
Kui päikesepaneel ei hoia kaamerat laetuna, järgige alltoodud samme.
- Võtke laadimiskaabel päikesepaneeli küljest lahti ja sisestage uuesti, et ühendus mõlema seadmega oleks kindel.
- Veenduge, et teie päikesepaneel oleks suunatud päikese poole ja selle ees poleks hooneid, taimi ega muid takistusi.
- Veenduge, et kaamera temperatuur ei oleks alla 0 °C (32 °F) ega üle 45 °C (113 °F).

Lietuvių

Patarimai dėl vietos parinkimo
- Saulės modulį statykite tokioje vietoje, kurią per metus apšviečia daugiausia saulės šviesos.
- Pastatykite saulės modulį pietų kryptimi (šiaurės pusrutulyje) arba šiaurės kryptimi (pietų pusrutulyje) ir pakreipkite kolektorių tokiu pat kampu, kaip ir jūsų geografinė platuma.

Saugos nurodymai
- Šis „Imou“ saulės modulis taikomas tik „Imou“ gaminiams.
- Nemontuokite saulės modulio lygiagrečiai žemės paviršiui arba tokiose vietose, kur kiti objektai užstoja saulės šviesą.
- Neėminkite jokiu būdu išmontuoti ar lenkti saulės modulio.
- Nepradurkite, nesutrenkite saulės modulio ir nedėkite ant jos sunkių objektų.
- Pasirūpinkite, kad ant saulės modulio nebūtų dulkių, nešvarumų ar kitokių nuosėdų. Reguliariai nušluostykite nuo saulės modulio dulkes ar kitus nešvarumus.
- Laikykite saulės modulį atokiai nuo skysčių, kad jie nepakenktų vidinių komponentų.

Trikčių diagnostika ir šalinimas
Kodėl saulės modulis nustoja įkrauti akumuliatoriumi maitinamus fotoaparatus?
Jei saulės modulis neįkrauna kameros, atlikite toliau nurodytus veiksmus:
- Išjunkite įkrovimo kabelį iš maitinimo ir vėl įkiškite jį į saulės modulį, kad jungtis tarp abiejų įrenginių būtų stabili.
- Užtikrinkite, kad saulės modulis būtų nukreiptas į saulę ir jo neužstotų pastatai, augalai ar kiti objektai.
- Užtikrinkite, kad kamera nebūtų veikiama žemesnės nei 0 °C (32 °F) ar aukštesnės kaip 45 °C (113 °F) temperatūros.

Ελληνικά

Συμβουλές για την τοποθέτηση
- Για το ηλιακό πάνελ επιλέξτε μια τοποθεσία που δέχεται την περισσότερη ηλιακή ακτινοβολία καθ' όλη τη διάρκεια του έτους.
- Τοποθετήστε το ηλιακό πάνελ με κατεύθυνση προς τον νότο (στο βόρειο ημισφαίριο) ή προς τον βορά (στο νότιο ημισφαίριο) και δώστε του κλίση στην ίδια γωνία με το γεωγραφικό πλάτος της γεωγραφικής θέσης σας.

Οδηγίες ασφαλείας
- Αυτό το ηλιακό πάνελ Imou προορίζεται μόνο για προϊόντα Imou.
- Μην εγκαθιστάτε το ηλιακό πάνελ παράλληλα με το έδαφος ή σε σημεία όπου υπάρχουν αντικείμενα που εμποδίζουν το ηλιακό φως.
- Μην αποσυναρμολογείτε ή κάμπτετε το ηλιακό πάνελ με οποιονδήποτε τρόπο.
- Μην τρυπάτε, χτυπάτε ή τοποθετείτε βαριά φορτία στο ηλιακό πάνελ.
- Βεβαιωθείτε ότι το πάνελ είναι ελεύθερο σκόνης, ρύπων και ακαθαρσιών οποιουδήποτε τύπου. Καθαρίζετε τακτικά το ηλιακό πάνελ για να απομακρύνετε σκόνη ή ακαθαρσίες.
- Προφυλάξτε το πάνελ από οποιοδήποτε υγρό, ώστε να μην προκληθεί ζημιά στα εσωτερικά εξαρτήματα.

Αντιμετώπιση προβλημάτων
Γιατί το ηλιακό πάνελ σταματά να φορτίζει τις κάμερες που τροφοδοτούνται από μπαταρία;
Εάν το ηλιακό πάνελ δεν διατηρεί την κάμερα φορτισμένη, ακολουθήστε τα παρακάτω βήματα:
- Αποσυνδέστε το καλώδιο φόρτισης και επανατοποθετήστε το στο ηλιακό πάνελ για να διασφαλίσετε ότι η σύνδεση μεταξύ των δύο συσκευών είναι σταθερή.
- Βεβαιωθείτε ότι το ηλιακό πάνελ είναι στραμμένο προς τον ήλιο και δεν σκιάζεται από κτίρια, φυτά ή άλλα αντικείμενα.
- Βεβαιωθείτε ότι η κάμερα δεν εκτίθεται σε θερμοκρασίες κάτω από 0°C (32°F) ή πάνω από 45°C (113°F).

Български

Съвети за позициониране
- Изберете място, което получава най-много слънчева светлина през цялата година за слънчевия панел.
- Позиционирайте слънчевия панел с лице на юг (в северното полукълбо) или с лице на север (в южното полукълбо) и наклонете панела под същия ъгъл като географската ширина на вашето местоположение.

Инструкции за безопасност
- Този соларен панел Imou е приложим само за продукти Imou.
- Не инсталирайте соларния панел успоредно на земята или на места с блокиращи слънчевата светлина предмети.
- Не разглобявайте и не огъвайте соларния панел по никакъв начин.
- Не перфорирайте, не удряйте и не поставяйте тежки предмети върху соларния панел.
- Вземете се, че по панела няма прах и замърсявания. Редовно бършете соларния панел, за да отстраните праха и замърсяванията.
- Пазете панела далеч от течности, за да избегнете повреда на вътрешните компоненти.

Отстраняване на неизправности
Защо слънчевият панел спира да зарежда камерите, захранвани с батерии?
Ако соларният панел не поддържа камерата заредена, следвайте посочените по-долу стъпки:
- Изключете зарядния кабел и го поставете отново в соларния панел, за да сте сигурни, че връзката между двете устройства е стабилна.
- Уверете се, чесоларният панел е насочен към слънцето и не се възпрепятства от сгради, растения или други предмети.
- Уверете се, че камерата не е при температура под 0 °C (32 °F) или над 45 °C (113 °F).

Slovenščina

Nasveti za postavitev
- Za namestitev solarnega panela izberite lokacijo, na kateri je vse leto največ sončne svetlobe.
- Solarni panel naj bo obrnjen proti jugu (na severni polobli) ali proti severu (na južni polobli), nagnite pa ga pod kotom, ki se ujema s z zemljepisno širino vaše geografske lokacije.

Varnostna navodila
- Ta solarni panel Imou se lahko uporablja samo z izdelki Imou.
- Solarnega panela ne nameščajte vzporedno s tlemi ali na mestih, kjer lahko predmeti blokirajo sončno svetlobo.
- Solarnega panela ne razstavljajte ali upogibajte.
- Solarnega panela ne prebadajte, udarjajte ali obtežujte.
- Prepričajte se, da na paneli ni prahu, umazanije in kakršnih koli drugih delcev. Redno brišite solarni panel, da odstranite prah ali druge delce.
- Panel hranite stran od kakršne koli tekočine, da preprečite poškodbe notranjih komponent.

Odpravljanje težav
Zakaj solarni panel preneha polniti baterijske kamere?
Če solarni panel ne polni vaše kamere, sledite spodnjim korakom:
- Odklopite polnilni kabel in ga ponovno vstavite v solarni panel, da zagotovite stabilno povezavo med obema napravama.
- Prepričajte se, da je vaš solarni panel usmerjen proti soncu in ga ne ovirajo zgradbe, rastline ali drugi predmeti.
- Prepričajte se, da vaša kamera ni v območju temperature pod 0 °C (32 °F) ali nad 45 °C (113 °F).

Hrvatski

Savjeti za postavljanje
- Odaberite mjesto za solarnu ploču koje prima najviše sunčeve svjetlosti tijekom cijele godine.
- Postavite solarnu ploču okrenutu prema jugu (na sjevernoj hemisferi) ili prema sjeveru (na južnoj hemisferi) i nagnite solarnu ploču tako da bude pod istim kutom kao geografska širina vašeg položaja.

Sigurnosne upute
- Ova Imou solarna ploča primjenjiva je samo na Imou proizvode.
- Solarnu ploču ne montirajte paralelno s tlom ili na mjestima s objektima koji blokiraju sunčevu svjetlost.
- Nemojte rastavljati ili savijati solarnu ploču na bilo kakav način.
- Nemojte bušiti, udarati ili stavljati težak teret na solarnu ploču.
- Pazite da je ploča bez prašine, prljavštine i bilo koje vrste ostataka. Redovito brišite solarnu ploču kako biste uklonili prašinu ili ostatke.
- Ploču držite podalje od tekućina kako biste izbjegli oštećivanje unutrašnjih komponenata.

Otklanjanje poteškoća
Zbog čega solarna ploča prestaje puniti kamere koje se napajaju iz baterije?
Ako solarna ploča ne napaja kameru, slijedite korake u nastavku:
- Isključite kabel za napajanje i ponovno ga uključite u solarnu ploču kako biste osigurali stabilnu vezu između oba uređaja.
- Pazite da je solarna ploča usmjerena prema suncu i da nije blokirana zgradama, biljkama ili drugim objektima.
- Pazite da se kamera ne nalazi na temperaturama ništim od 0 °C (32 °F) ili višim od 45 °C (113 °F).

ภาษาไทย

เคล็ดลับในการจัดวาง
- เลือกตำแหน่งที่ได้รับแสงแดดมากที่สุดตลอดทั้งปีสำหรับแผงโซลาเซลล์
- วางแผงโซลาร์เซลล์ให้หันไปทางทิศใต้(ในซีกโลกเหนือ)หรือหันไปทางทิศเหนือ(ในซีกโลกใต้)และเอียงแผงในมุมเดียวกับละติจูดของตำแหน่งทางภูมิศาสตร์ของคุณ

คำแนะนำด้านความปลอดภัย
- แผงโซลาร์เซลล์ Imou นี้ใช้ได้กับผลิตภัณฑ์ของ Imou เท่านั้น
- อย่าติดตั้งแผงโซลาร์เซลล์ขนานกับพื้นหรือในที่ที่มีวัตถุขัดขวางการส่องของแสงอาทิตย์
- อย่าถอดแยกหรือพับงอแผงโซลาร์เซลล์ไม่ว่าในลักษณะใดๆ
- อย่าฉีก กระแทก หรือวางวัตถุหนักลงบนแผงโซลาร์เซลล์
- ดูแลให้แผงโซลาร์เซลล์ปราศจากฝุ่น สิ่งสกปรก และเศษวัสดุทุกประเภทเสมอเช็ดทำความสะอาดแผงโซลาร์เซลล์เพื่อขจัดฝุ่นหรือเศษวัสดุออกเป็นประจำ
- เก็บแผงโซลาร์เซลล์ให้ห่างจากของเหลวทุกชนิดเพื่อหลีกเลี่ยงความเสียหายต่อส่วนประกอบภายใน

การแก้ไขปัญหา
เพราะเหตุใดแผงโซลาร์เซลล์จึงหยุดชาร์จกล้องที่ใช้พลังงานจากแบตเตอรี่
ถ้าแผงโซลาร์เซลล์ไม่ชาร์จแบตเตอรี่ให้กล้องของคุณอย่างต่อเนื่องให้ทำตามขั้นตอนด้านล่าง:
- ปลดสายชาร์จออกแล้วเสียบเข้าไปใหม่ที่แผงโซลาร์เซลล์เพื่อให้มั่นใจว่าอุปกรณ์ทั้งสองเชื่อมต่อกันแน่นหนาดี
- ตรวจสอบว่าแผงโซลาร์เซลล์ของคุณเล็งไปตวงอาทิตย์และไม่มีสิ่งกีดขวางการส่องของแสงแดด เช่น อาคาร ต้นไม้ หรือวัตถุอื่นๆ
- ตรวจสอบว่าอุณหภูมิกล้องของคุณจะต้องไม่ต่ำไปกว่า 0 °C (32 °F) หรือสูงกว่า 45 °C (113 °F)

Tiếng Việt

Lời khuyên khi xác định vị trí
- Chọn vị trí có nhiều ánh sáng mặt trời nhất trong suốt cả năm để lắp tấm pin mặt trời.
- Đặt tấm pin mặt trời quay mặt về hướng Nam (ở Bắc bán cầu) hoặc quay mặt về hướng Bắc (ở Nam bán cầu), và nghiêng tấm pin theo cùng góc với vĩ độ của vị trí địa lý của bạn.

Chỉ dẫn an toàn
- Tấm pin năng lượng mặt trời Imou này không chỉ được sử dụng cho các sản phẩm của Imou.
- Không lắp đặt tấm pin năng lượng mặt trời song song với bề mặt hoặc tại các nơi có các vật chắn ánh nắng.
- Không tháo dỡ hoặc bẻ cong tấm pin năng lượng mặt trời bằng bất kỳ phương thức nào.
- Không làm thủng, va đập, hoặc đặt vật nặng lên tấm pin năng lượng mặt trời.
- Đảm bảo tấm pin năng lượng mặt trời không có bụi, bẩn và bất kỳ mảnh vụn nào. Định kỳ vệ sinh tấm pin năng lượng mặt trời để làm sạch bụi bẩn hoặc mảnh vụn.
- Không để chất lỏng rơi vào tấm pin để tránh hư hại các bộ phận bên trong.

Xử lý sự cố
Tại sao tấm pin mặt trời ngừng sạc cho camera chạy pin?
Nếu tấm pin năng lượng mặt trời không sạc cho camera của bạn, hãy thực hiện các bước sau:
- Rút dây cấm và cắm lại vào tấm pin năng lượng mặt trời để chắc chắn kết nối ổn định giữa các thiết bị.
- Đảm bảo rằng tấm pin năng lượng mặt trời của bạn hướng về phía mặt trời và không bị tòa nhà, nhà máy hoặc bất kỳ vật nào khác chắn sáng.
- Hãy chắc chắn camera của bạn không ở nhiệt độ dưới 0°C (32°F) hoặc trên 45°C (113°F).

Bahasa Indonesia

Tips untuk Penempatan
- Pilih lokasi yang paling banyak mendapatkan sinar matahari sepanjang tahun untuk panel surya.
- Tempatkan panel surya menghadap ke selatan (di Belahan Bumi Utara) atau menghadap ke utara (di Belahan Bumi Selatan), dan miringkan panel dengan sudut yang sama dengan garis lintang lokasi geografis Anda.

Petunjuk Keselamatan
- Panel surya Imou ini hanya berlaku untuk produk Imou.
- Jangan memasang panel surya secara paralel terhadap tanah atau di tempat dengan benda yang menghalangi sinar matahari.
- Jangan membongkar atau menekuk panel surya dengan cara apa pun.
- Jangan melubangi, memukul, atau meletakkan beban berat pada panel surya.
- Pastikan panel bersih dari debu, kotoran, dan jenis serpihan apa pun. Seka panel surya secara berkala untuk menghilangkan debu atau serpihan.
- Jauhkan panel dari cairan apa pun untuk mencegah kerusakan pada komponen internalnya.

Penyelesaian Masalah
Mengapa panel surya berhenti mengisi daya kamera bertenaga baterai?
Jika panel surya tidak mengisi daya kamera, ikuti langkah-langkah di bawah:
- Cabut kabel pengisian daya dan masukkan kembali ke dalam panel surya untuk memastikan sambungan antara kedua perangkat stabil.
- Pastikan panel surya diarahkan ke matahari dan tidak terhalangi bangunan, tanaman, atau benda lainnya.
- Pastikan suhu kamera tidak kurang dari 0 °C (32 °F) atau lebih dari 45 °C (113 °F).

한국어

위치 지정 요령
- 태양광 패널에 1년 내내 햇빛을 가장 많이 받을 수 있는 위치를 선택합니다.
- 태양광 패널을 남향(북반구) 또는 북향(남반구)으로 배치하고, 패널을 지리적 위치의 위도와 같은 각도로 기울입니다.

안전 지침
- 이 Imou 태양광 패널은 Imou 제품에만 적용됩니다.
- 태양광 패널을 지면과 평행하게 설치하거나 햇빛을 차단하는 물체가 있는 곳에 설치하지 마십시오.
- 어떤 식으로든 태양광 패널을 분해하거나 구부리지 마십시오.
- 태양광 패널에 구멍을 뚫거나 두드리거나 무거운 하중을 가하지 마십시오.
- 패널에 먼지, 오물 및 모든 유형의 파편이 없는지 확인하십시오. 정기적으로 태양광 패널을 닦아 먼지나 파편을 제거하십시오.
- 패널이 액체와 닿지 않게 하여 내부 부품이 손상되지 않도록 방지하십시오.

문제 해결
태양광 패널이 배터리 구동형 카메라의 충전을 멈추는 이유는무엇입니까?
태양광 패널이 카메라를 계속 충전하지 않으면 아래 단계를 따르십시오.
- 충전 케이블을 뽑았다가 태양광 패널에 다시 삽입하여 두 장치 간의 연결이 안정적인지 확인합니다.
- 태양광 패널이 태양을 향해 있고 건물, 식물 또는 기타 물체가 막고 있지 않는지 확인하십시오.
- 카메라 온도가 0°C(32°F) 미만이거나 45°C(113°F)를 넘지 않도록 하십시오.

日本語

位置決めのヒント
- ソーラーパネルの設置は、一年を通して最も日光を受ける場所を選択してください。
- ソーラーパネルを南向き（北半球の場合）または北向き（南半球の場合）に設置し、地理的位置の緯度と同じ角度にパネルを傾けてください。

安全上の指示
- Imouソーラーパネルは、Imou製品にのみご使用いただけます。
- ソーラーパネルを地面と平行に設置したり、太陽光が遮られる場所に設置しないでください。
- どのような方法においても、ソーラーパネルを分解したり曲げたりしないでください。
- ソーラーパネルに穴をあけたり、ぶつけたり、強い負荷をかけたりしないでください。
- パネルにほこりや汚れ、どのようなごみも無いことを確認してください。定期的にソーラーパネルを拭き、ほこりやゴミを取り除いてください。
- 内部コンポーネントの損傷を防ぐため、パネルを液体類のそばに置かないでください。

トラブルシューティング
ソーラーパネルから電池式カメラへの充電が停止するのはなぜですか？
ソーラーパネルから電池式カメラへの充電が停止する場合は、以下の手順に従ってください。
- 充電ケーブルを一度抜いてからソーラーパネルに差し込み、両機器間の接続が安定していることを確認してください。
- ソーラーパネルが太陽の方向を向いていること、建物や植物などに遮られていないことを確認してください。
- カメラは、0℃（32°F）以下または45℃（113°F）以上の温度下にないことを確認してください。

Bahasa Melayu

Petua untuk kedudukan
- Pilih lokasi untuk panel surya yang menerima sumber cahaya tertinggi sepanjang tahun.
- Letakkan panel surya menghala ke arah selatan (pada Hemisfera Utara) atau menghala ke utara (pada Hemisfera Selatan), dan condongkan panel pada sudut yang sama dengan latitud lokasi geografi anda.

Arahan Keselamatan
- Panel surya Imou ini hanya boleh digunakan untuk produk Imou.
- Jangan pasang panel suria selari dengan tanah atau di tempat yang terdapat sebarang objek yang menghalang cahaya matahari.
- Jangan buka atau bengkokkan panel suria dalam apa-apa jua cara.
- Jangan menusuk, menghentam, atau meletakkan beban berat di atas panel surya.
- Pastikan panel bersih daripada habuk, kotoran dan sebarang jenis serpihan. Lap panel surya secara kerap untuk menghilangkan habuk dan serpihan.
- Jauhkan panel daripada sebarang cecair untuk mengelakkan kerosakan pada komponen dalaman.

Penyelesaian Masalah
Mengapa panel suria berhenti mengecas kamera berkuasa bateri?
Jika panel suria masih tidak mengecas kamera anda, ikuti langkah di bawah ini:
- Cabut palam kabel pengecas dan palamkannya semula pada panel solar untuk memastikan sambungan di antara kedua-dua peranti adalah stabil.
- Pastikan panel suria anda dilaraskan ke arah matahari dan tidak dihalang oleh bangunan, tumbuhan atau objek yang lain.
- Pastikan kamera anda tidak berada pada suhu di bawah 0 °C (32 °F) atau melebih 45 °C (113 °F).

Українська

Поради щодо розташування
- Виберіть для сонячної панелі місце, яке протягом року отримує найбільше сонячного світла.
- Спрямуйте сонячну панель на південь (у північній півкулі) або на північ (у південній півкулі) і нахиліть її під кутом, який відповідає широті вашого географічного положення.

Інструкції з техніки безпеки
- Ця сонячна панель Imou застосовується лише до продуктів Imou.
- Не встановлюйте сонячну панель паралельно до землі або в місцях, де якісь об'єкти блокують сонячне світло.
- Жодним чином не розбирайте та не згинайте сонячну панель.
- Не проколюйте, не вдаряйте сонячну панель і не кладіть на неї важкі предмети.
- Переконайтеся, що панель очищена від пилу, бруду та сміття. Регулярно протирайте сонячну панель, щоб видалити пил або сміття.
- Не допускайте контакту панелі з рідинами, щоб уникнути пошкодження внутрішніх компонентів.

Усунення несправностей
Чому сонячна панель припиняє заряджати камери, що живляться від акумулятора?
Якщо сонячна панель не заряджає камеру, виконайте вказані нижче дії.
- Від'єднайте зарядний кабель і знову вставте його в сонячну панель, щоб з'єднання між обома пристроями було стабільним.
- Переконайтеся, що сонячна панель спрямована до сонця та не заслонюється будівлями, рослинами чи іншими об'єктами.
- Переконайтеся, що температура камери не нижча за 0 °C (32 °F) або не вища за 45 °C (113 °F).

Русский

Советы по месту установки
- Выбирайте для солнечной панели место с наибольшим количеством солнечного света в течение года.
- Располагайте солнечную панель в сторону юга (в Северном полушарии) или севера (в Южном полушарии), и наклоняйте панель на тот же угол, что и широта в вашем географическом местоположении.

Указания по технике безопасности
- Эта солнечная панель Imou совместима только с продуктами Imou.
- Не устанавливайте солнечную панель параллельно земле или в местах, где солнечный свет блокируется какими-либо объектами.
- Не разбирайте солнечную панель и не сгибайте ее ни в каком направлении.
- Не прокалывайте солнечную панель, не ударяйте ее и не кладите на нее тяжелые предметы.
- Убедитесь, что на панели нет пыли, грязи или мусора. Регулярно очищайте солнечную панель.
- Не допускайте контакта панели с жидкостями во избежание повреждения внутренних компонентов.

Устранение неполадок
Почему солнечная панель прекратила зарядку камер с питанием от аккумулятора?
Если солнечная панель не обеспечивает зарядку камеры, выполните следующие действия:
- Извлеките зарядный кабель из солнечной панели и вставьте его снова, чтобы обеспечить надлежащий контакт в месте соединения.
- Убедитесь, что солнечная панель направлена на солнце и свет от него не загораживается строениями, растениями или другими объектами.
- Убедитесь, что температура окружающей среды не выходит за пределы диапазона от 0 °C (32 °F) до 45 °C (113 °F).

العربية

نصائح لتحديد المواقع
- حدد موقعًا يستقبل أكبر قدر من أشعة الشمس على مدار العام للوح الطاقة الشمسية.
- ضع لوح الطاقة الشمسية المواجهة للجنوب (في نصف الكرة الشمالي) أو المواجهة للشمال (في نصف الكرة الجنوبي)، وقم بإمالة اللوح بنفس زاوية عرض موقعك الجغرافي.

تعليمات السلامة
- يمكن تطبيق لوحة الطاقة الشمسية Imou فقط على منتجات Imou.
- لا تثبت لوحة الطاقة الشمسية بشكل موازٍ للأرض أو في أماكن تحتوي على أجسام تحجب ضوء الشمس.
- لا تقم بفك أو ثني ألواح الطاقة الشمسية بأي شكل من الأشكال.
- لا تقم بثقب، أو ضرب، أو وضع حملًا ثقيلًا على ألواح الطاقة الشمسية.
- تأكد من خلو اللوح من الغبار، والأوساخ، وأي نوع من المخلفات. قم بمسح ألواح الطاقة الشمسية بانتظام لإزالة الغبار أو المخلفات.
- احتفظ باللوح بعيدًا عن أي سائل لتجنب تلف المكونات الداخلية.

استكشاف الأخطاء وإصلاحها
لماذا تتوقف ألواح الطاقة الشمسية عن شحن الكاميرات التي تعمل بالبطارية؟
إذا كانت ألواح الطاقة الشمسية لا تحافظ على شحن الكاميرا الخاصة بك، فاتبع الخطوات التالية:
- افصل كابل الشحن وأعد إدخاله في لوح الطاقة الشمسية للتأكد من استقرار الاتصال بين الجهازين.
- تأكد من أن لوح الطاقة الشمسية الخاص بك موجه نحو الشمس ولا تعوقه المباني، أو النباتات، أو أشياء أخرى.
- تأكد من أن الكاميرا الخاصة بك ليست في درجة حرارة أقل من 0 درجة مئوية (32 درجة فهرنهايت) أو أعلى من 45 درجة مئوية (113 درجة فهرنهايت).